Scheda Prodotto
Rev. 11/07/2023

Trail Solid Line
Taglia: L. 2500mm
Temperatura colore: 3000 K
Tipologia di ottica: ultra-diffondente 80°/100°

06TR6N8393JA7
Colore: alluminio anodizzato naturale

Caratteristiche generali

Descrizione: prodotto LED per l'illuminazione lineare outdoor e indoor
Classe d'isolamento: classe II
Tensione nominale: 230 V
Grado di protezione: IP67
Protezione contro gli urti: IK08
Fattore di potenza: > 0.90
Temperatura ambiente Ta: -10°C +45°C
Peso: 22.00 kg
Driver: integrato
Marchi e Certificazioni: CE

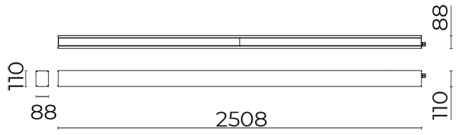

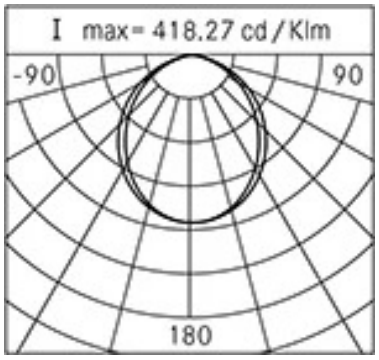

Dati Prestazionali*

Flusso sorgente:	9915 lm
Potenza sorgente:	57.5 W
Efficienza sorgente:	172 lm/W
Flusso apparecchio:	5850 lm
Potenza apparecchio:	57.5 W
Efficienza apparecchio:	102 lm/W
Categoria indice di abbagliamento:	D6

Cariboni group

Sistema Ottico
Sorgente: LED
Temperatura colore: 3000 K
Indice di resa cromatica (CRI): ≥ 80
Consistenza cromatica (SDCM): ≤ 3
Tipologia di ottica: ultra-diffondente 80°/100°
Vita gruppo ottico: >60.000h @Ta25°C L80B10
Categoria intensità luminosa: G*6
Riferimenti Normativi
EN60598-1 / EN60598-2-1 / EN60598-2-2 / EN62471

Installazione e manutenzione
Installazione: a soffitto
Fissaggio: dima di fissaggio estruso lunghezza 2500 mm
Cablaggio: precablaggio con cavo L=1500 mm
Ø cavo di alimentazione: cavo bipolare 2x0,5 mm² e relativo connettore (incluso)

Regolazione di flusso	Su richiesta
Regolazione DALI	X

Materiali
Corpo: estrusione e successiva anodizzazione
Diffusore: vetro piano trasparente
Lenti: in tecnopolimero ad alta trasparenza
Sistema di fissaggio: testate di chiusura e accessori di fissaggio in pressofusione in lega di alluminio UNI EN AB 47100 (contenuto di rame < 1%)
Guarnizioni: silicone estruso antinvecchiante
Viti: acciaio inox AISI 304

Colori	
alluminio anodizzato naturale	Codice: **06TR6N8393JA7**

Complementi obbligatori

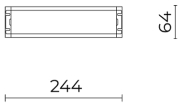

06LL915AB0

Driver
240W-24V IP67

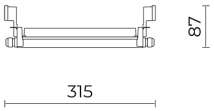

06OT988A0

Box cablato TRAIL 650
per attacco a parete o a soffitto IP65.
Colore: grigio RAL9006.

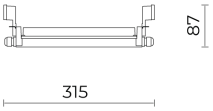

06OT989A0

Box cablato TRAIL 1250
per attacco a parete o a soffitto IP65.
Colore: grigio RAL9006.

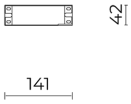

06TA902X0

Driver
60W-24V IP66

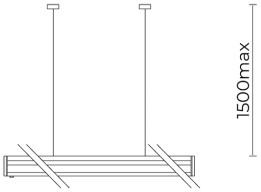

06TR986A0

Sistema sospensione TRAIL
a soffitto L=1,5 mt. Colore: grigio
RAL9006.

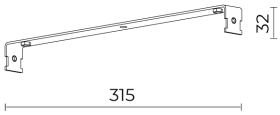

06TR987A0

Staffa di fissaggio a plafone.
Colore: grigio RAL9006.

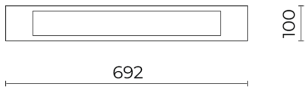

06TR988A0

Kit incasso a plafone TRAIL 650.
Colore: grigio RAL9006.

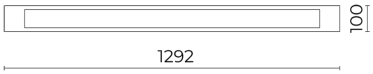

06TR989A0

Kit incasso a plafone TRAIL 1250.
Colore: grigio RAL9006.

06TR997A0

Kit staffe di fissaggio a parete.
Colore: grigio RAL9006.

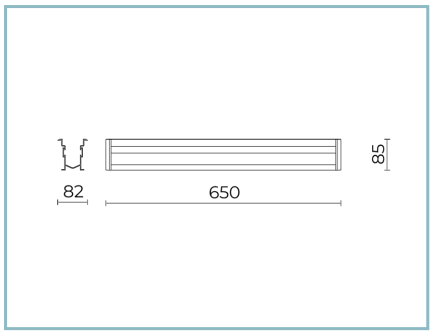

06TR998J0

Controcassa
per incasso a terra e a parete, con connettore IP68

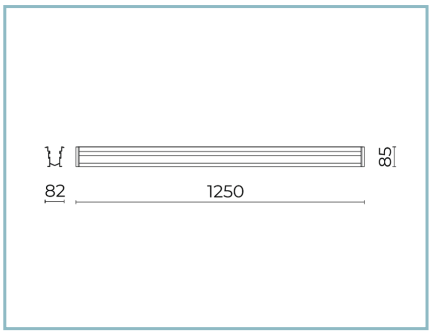

06TR999J0

Controcassa
per incasso a terra e a parete, con connettore IP68

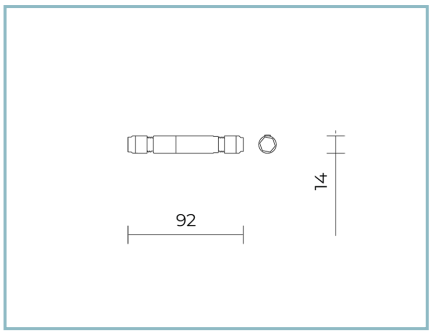

06GC902X0

B165 Connettore 2 poli IP68

Complementi opzionali

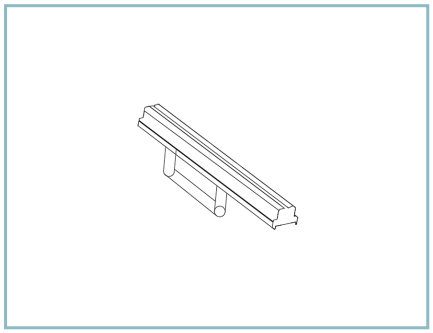

06TR980J0

Dima di fissaggio estruso

NOTE
*Dati prestazionali
I valori indicati in questa scheda tecnica sono da considerarsi valori nominali con una tolleranza del +/-7%.
I dati relativi a flusso sorgente ed efficienza sorgente fanno riferimento al modulo led senza ottiche; nel caso in cui si fosse interessati alle prestazioni del modulo led completo di sistema ottico, si deve moltiplicare i dati riportati per il fattore 0.9.

Dati generali
Le caratteristiche del prodotto elencate possono essere soggette a variazioni e dovranno essere confermate in fase di ordine.
Al fine di favorire un costante aggiornamento dei propri prodotti, Cariboni Group si riserva il diritto di apportare modifiche senza preavviso.