Scheda Prodotto
Rev. 27/09/2023

Omikron Pole
Opzioni: per pali Ø 102 mm
Temperatura colore: 4000 K
Tipologia di ottica: D 45° Wide Beam

06OM2A140B0C
Colore: Sablé 100 Noir

Caratteristiche generali

Descrizione: Proiettore LED
Classe d'isolamento: classe II
Tensione nominale: 220-240 V 50 Hz
Grado di protezione: IP66
Protezione contro gli urti: IK08
Fattore di potenza: > 0.9
Temperatura ambiente Ta: -30°C +50°C
Peso: 2.00 kg
Superficie esposta max: 0,027 m²
Superficie esposta laterale: 0,027 m²
Driver: integrato
Marchi e Certificazioni: CE

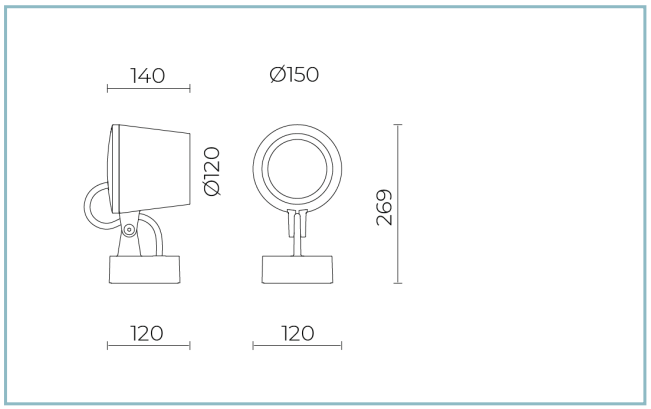

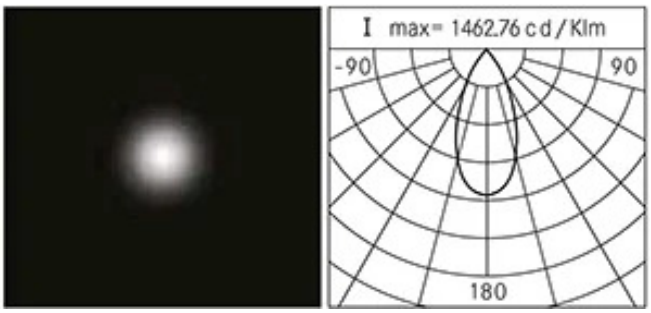

Dati Prestazionali*

Corrente LED:	500 mA
Flusso sorgente:	1875 lm
Potenza sorgente:	17 W
Efficienza sorgente:	110 lm/W
Flusso apparecchio:	1310 lm
Potenza apparecchio:	20 W
Efficienza apparecchio:	66 lm/W
Categoria indice di abbagliamento:	D6

Cariboni group

Sistema Ottico
Sorgente: CoB LED
Temperatura colore: 4000 K
Indice di resa cromatica (CRI): ≥ 90
Consistenza cromatica (SDCM): ≤ 3
Tipologia di ottica: D 45° Wide Beam
Vita gruppo ottico: >60.000h @Ta25°C L80B10
Classe di sicurezza fotobiologica: EXEMPT GROUP
ULOR: 0%
DLOR: 100%
Categoria intensità luminosa: G*6
Riferimenti Normativi
EN60598-1 / EN60598-2-3 / EN62471 / EN61547

Installazione e manutenzione
Installazione: soffitto / parete / terra / lato palo
Diametro pali: Ø 102 mm
Inclinazione: -90° +45°, sistema di puntamento e blocco in regolazione continua
Fissaggio: base di fissaggio realizzata in pressofusione in lega di alluminio UNI EN AB 47100 (contenuto di rame < 1%) per pali Ø 60-76mm
Cablaggio: prodotto pre-cablato con cavo L=5m
Ø cavo di alimentazione: 9 ÷ 14 mm
Pressacavo: M29
Vano di alimentazione: indipendente dal gruppo ottico

Regolazione di flusso	Su richiesta
Regolazione DALI	X

Materiali
Corpo: pressofusione in lega di alluminio UNI EN AB 47100 (contenuto di rame < 1%)
Schermo: vetro piano temprato
Lenti: in tecnopolimero ad alta trasparenza
Sistema di fissaggio: pressofusione in lega di alluminio UNI EN AB 47100 (contenuto di rame < 1%)
Guarnizioni: silicone espanso antinvecchiante
Viti: acciaio INOX AISI 304
Piastra di cablaggio: acciaio zincato
Finitura: fosfocromatazione e verniciatura in polveri di poliestere realizzata in 16 fasi per la miglior resistenza agli agenti atmosferici

Colori	
■ Sablé 100 Noir	Codice: **06OM2A140B0C**

Complementi

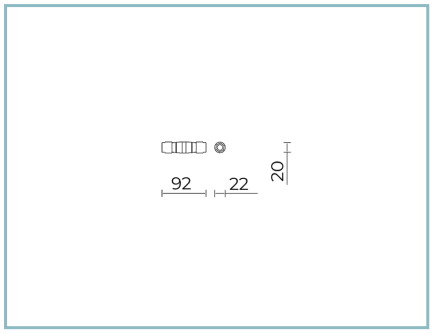

06KS918C0

B137 Connettore 2 vie IP68

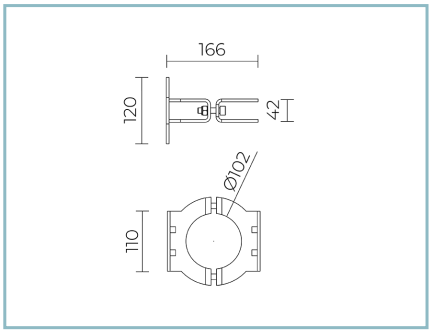

06OM904C0

B136 Anello per palo
Ø 102 mm. Colore: Sablé 100 Noir.

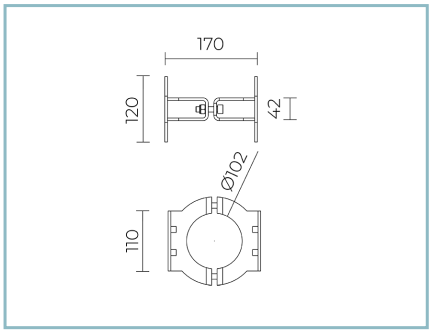

06OM905C0

B137 Anello doppio per palo
Ø 102 mm. Colore: Sablé 100 Noir.

NOTE
*Dati prestazionali
I valori indicati in questa scheda tecnica sono da considerarsi valori nominali con una tolleranza del +/-7%.
I dati relativi a flusso sorgente ed efficienza sorgente fanno riferimento al modulo led senza ottiche; nel caso in cui si fosse interessati alle prestazioni del modulo led completo di sistema ottico, si deve moltiplicare i dati riportati per il fattore 0.9.

Dati generali
Le caratteristiche del prodotto elencate possono essere soggette a variazioni e dovranno essere confermate in fase di ordine.
Al fine di favorire un costante aggiornamento dei propri prodotti, Cariboni Group si riserva il diritto di apportare modifiche senza preavviso.