Scheda Prodotto
Rev. 17/01/2023

Omikron mini Bollard
Opzioni: DALI
Temperatura colore: 3000 K
Tipologia di ottica: M 25° Medium beam

06OM5A139A9AV
Colore: Grigio RAL9006

Caratteristiche generali

Descrizione: proiettore LED
Classe d'isolamento: classe III
Tensione nominale: 24Vdc
Grado di protezione: IP66
Protezione contro gli urti: IK07
Fattore di potenza: > 0.9
Temperatura ambiente Ta: -30°C +50°C
Peso: 1.5 kg
Superficie esposta max: 0,011 m²
Superficie esposta laterale: 0,006 m²
Driver: remoto (da ordinare separatamente)
Marchi e Certificazioni: CE

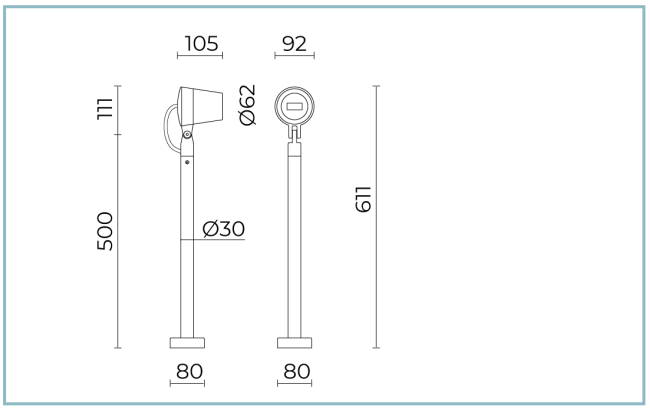

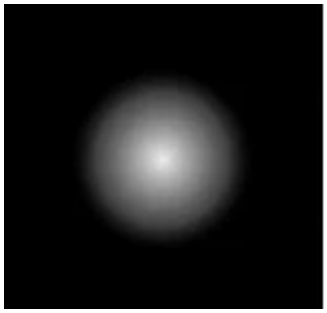

H (m)	Ø (m)	Em (lux)
1	0.42	1484
2	0.84	371
3	1.26	165
4	1.68	93
5	2.08	59

Dati Prestazionali*

Flusso sorgente:	600 lm
Potenza sorgente:	6.2 W
Efficienza sorgente:	97 lm/W
Flusso apparecchio:	460 lm
Potenza apparecchio:	6.2 W
Efficienza apparecchio:	74 lm/W

Cariboni group

Sistema Ottico
Sorgente: LED
Temperatura colore: 3000 K
Indice di resa cromatica (CRI): ≥ 80
Consistenza cromatica (SDCM): ≤ 3
Tipologia di ottica: M 25° Medium beam
Vita gruppo ottico: >100.000h @Ta25°C L80B10
Classe di sicurezza fotobiologica: EXEMPT GROUP
Riferimenti Normativi
EN60598-1 / EN60598-2-5 / EN62471 / EN61547

Installazione e manutenzione
Installazione: terra
Diametro pali: Ø 30mm
Inclinazione: -90° +45°, sistema di puntamento e blocco in regolazione continua
Fissaggio: piastra di base in lamiera di acciaio per fissaggio con tasselli o tirafondi (da ordinare separatamente). Paletto in lega di alluminio EN AW 6026.
Cablaggio: prodotto pre-cablato, cavo L=1,5m
Pressacavo: M12x1,5

Regolazione di flusso	Standard
Regolazione DALI	X

Materiali
Corpo: pressofusione in lega di alluminio UNI EN AB 47100 (contenuto di rame < 1%)
Schermo: vetro piano temprato
Lenti: PMMA ad alta trasparenza
Guarnizioni: silicone espanso antinvecchiante
Viti: acciaio INOX AISI 304
Finitura: fosfocromatazione e verniciatura in polveri di poliestere realizzata in 16 fasi per la miglior resistenza agli agenti atmosferici

Colori	
Grigio RAL9006	Codice: **06OM5A139A9AV**

Complementi

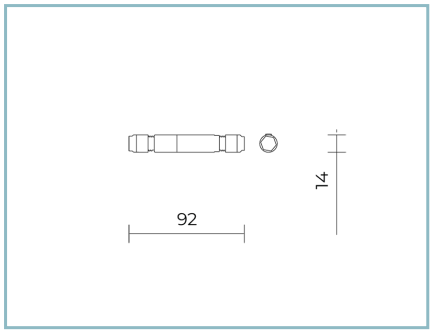

06GC902X0

B165 Connettore 2 poli IP68

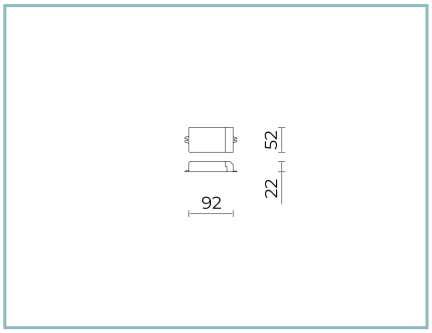

06OM902X0

D6 DRIVER DALI
20W 24V IP20 MAX 2 OMIKRON MINI

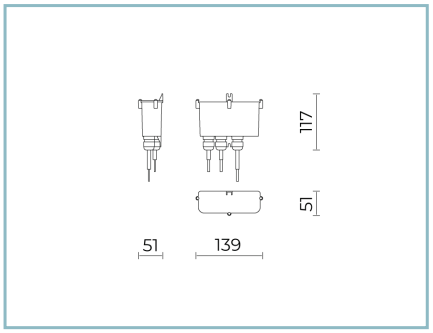

06OM903X0

D7 KIT DRIVER DALI
20W 24V IP67 MAX 2 OMIKRON MINI

NOTE
*Dati prestazionali
I valori indicati in questa scheda tecnica sono da considerarsi valori nominali con una tolleranza del +/-7%.
I dati relativi a flusso sorgente ed efficienza sorgente fanno riferimento al modulo led senza ottiche; nel caso in cui si fosse interessati alle prestazioni del modulo led completo di sistema ottico, si deve moltiplicare i dati riportati per il fattore 0.9.

Dati generali
Le caratteristiche del prodotto elencate possono essere soggette a variazioni e dovranno essere confermate in fase di ordine.
Al fine di favorire un costante aggiornamento dei propri prodotti, Cariboni Group si riserva il diritto di apportare modifiche senza preavviso.