Caratteristiche generali

Descrizione: prodotto LED per installazione a parete
Classe d'isolamento: classe III
Tensione nominale: 650 mA
Grado di protezione: IP66
Protezione contro gli urti: IK08
Temperatura ambiente Ta: -30°C +50°C
Peso: 0.35 kg
Driver: remoto (da ordinare separatamente)
Marchi e Certificazioni: CE

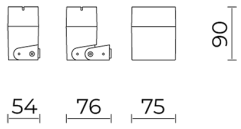

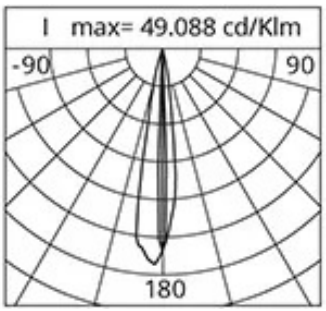

Dati Prestazionali*

Flusso sorgente:	390 lm
Potenza sorgente:	4 W
Efficienza sorgente:	98 lm/W
Flusso apparecchio:	155 lm
Potenza apparecchio:	4 W
Efficienza apparecchio:	39 lm/W

Sistema Ottico
Sorgente: LED
Temperatura colore: 2700 K
Indice di resa cromatica (CRI): ≥ 80
Consistenza cromatica (SDCM): ≤ 3
Tipologia di ottica: 1x Blade 4°x17°
Vita gruppo ottico: >60.000h @Ta25°C L80B10
Riferimenti Normativi
EN60598-1 / EN60598-2-5 / EN62471 / EN61547

Installazione e manutenzione
Installazione: soffitto / parete / terra
Inclinazione: regolazione continua -15° + 105°
Fissaggio: Il sistema di fissaggio consente un'inclinazione in regolazione continua -15° +105°
Cablaggio: Precablaggio con cavo uscente L=1 m

Regolazione di flusso	Standard
Regolazione DALI	X

Materiali
Corpo: pressofusione in lega di alluminio UNI EN AB 47100 (contenuto di rame < 1%)
Schermo: vetro piano temprato
Lenti: PMMA ad alta trasparenza
Sistema di fissaggio: staffa in pressofusione in lega di alluminio UNI EN AB 47100 (contenuto di rame < 1%)
Guarnizioni: in mescola di gomma alta densità, di tipo antinvecchiante
Viti: acciaio INOX AISI 316
Finitura: fosfocromatazione e verniciatura in polveri di poliestere realizzata in 16 fasi per la miglior resistenza agli agenti atmosferici

Colori	
Bianco RAL9003	Codice: **06MK1A20845D**

Complementi obbligatori

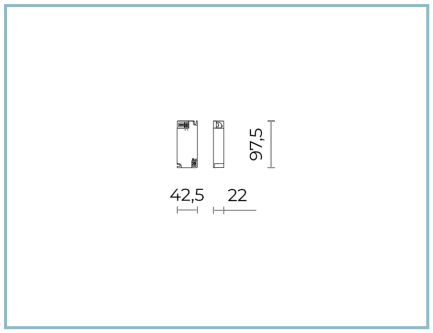

06MK900X0

D3 Driver
30W 650mA IP20 1-6 MIKRO

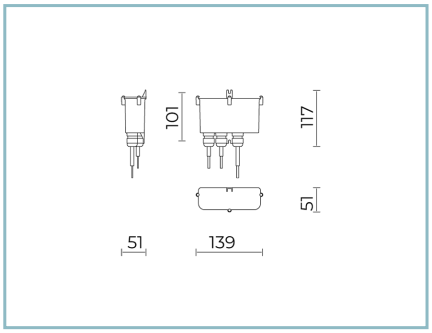

06MK901X0

D4 KIT DRIVER
650mA IP67 1-6 MIKRO

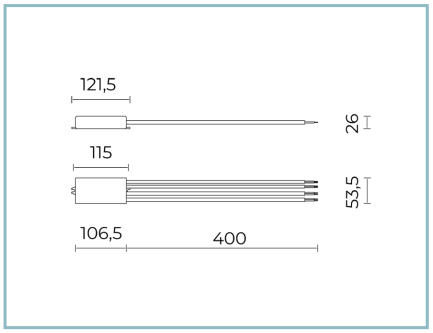

06MK902X0

D5 DRIVER DALI 30W
650mA IP68 1-6 MIKRO

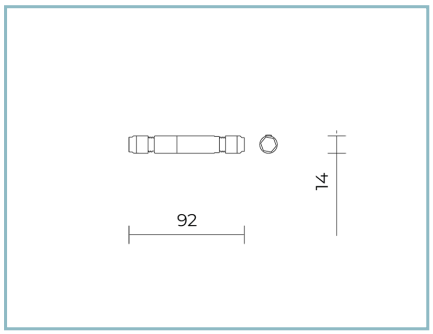

06GC902X0

B165 Connettore 2 poli IP68

Complementi opzionali

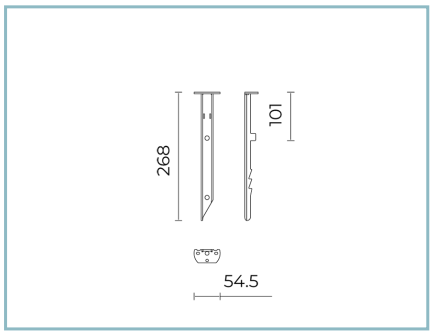

06AK957B0

I2 Picchetto per interramento.
Colore: nero RAL9005

NOTE
*Dati prestazionali
I valori indicati in questa scheda tecnica sono da considerarsi valori nominali con una tolleranza del +/-7%.
I dati relativi a flusso sorgente ed efficienza sorgente fanno riferimento al modulo led senza ottiche; nel caso in cui si fosse interessati alle prestazioni del modulo led completo di sistema ottico, si deve moltiplicare i dati riportati per il fattore 0.9.

Dati generali
Le caratteristiche del prodotto elencate possono essere soggette a variazioni e dovranno essere confermate in fase di ordine.
Al fine di favorire un costante aggiornamento dei propri prodotti, Cariboni Group si riserva il diritto di apportare modifiche senza preavviso.