Caratteristiche generali

Descrizione: prodotto LED per installazione a parete
Classe d'isolamento: classe II
Tensione nominale: 220-240 V 50/60 Hz
Grado di protezione: IP66
Protezione contro gli urti: IK08
Fattore di potenza: > 0.9
Temperatura ambiente Ta: -30°C +50°C
Peso: 2.00 kg
Superficie esposta max: 0,024 m²
Superficie esposta laterale: 0,0085 m²
Driver: integrato
Marchi e Certificazioni: CE

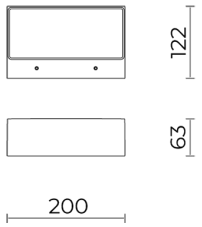

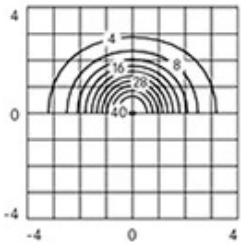

AS-D Applique H 2500

Dati Prestazionali*

Flusso sorgente:	840 lm
Potenza sorgente:	8.2 W
Efficienza sorgente:	102 lm/W
Flusso apparecchio:	550 lm
Potenza apparecchio:	10 W
Efficienza apparecchio:	55 lm/W

Sistema Ottico
Sorgente: LED
Temperatura colore: 4000 K
Indice di resa cromatica (CRI): ≥ 80
Consistenza cromatica (SDCM): ≤ 3
Tipologia di ottica: AS-D
Vita gruppo ottico: >60.000h @Ta25°C L80B10
Classe di sicurezza fotobiologica: EXEMPT GROUP
ULOR: 0%
DLOR: 100%
Riferimenti Normativi
EN60598-1 /EN60598-2-1 / EN62471 / EN61547

Installazione e manutenzione
Installazione: a parete
Fissaggio: tasselli

Regolazione di flusso	Su richiesta
Regolazione DALI	X

Materiali
Corpo: pressofusione in lega di alluminio UNI EN AB 47100 (contenuto di rame < 1%)
Schermo: vetro comfort piano temprato 5 mm
Guarnizioni: silicone espanso antinvecchiante
Viti: acciaio INOX AISI 304
Finitura: fosfocromatazione e verniciatura in polveri di poliestere realizzata in 16 fasi per la miglior resistenza agli agenti atmosferici

Colori	
■ Sablé 100 Noir	Codice: **06LX1A20C5C**

Complementi

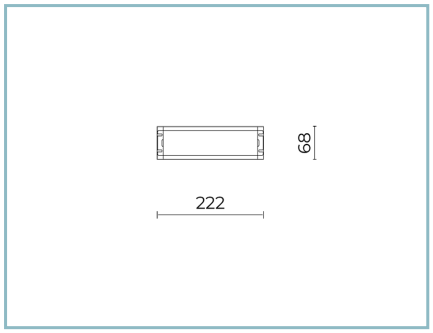

06LL914AB0

Driver DALI
150W-24V IP67

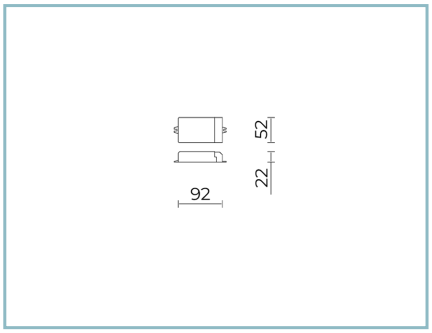

06LX900X0

B176 Driver DALI 16W IP20

NOTE
*Dati prestazionali
I valori indicati in questa scheda tecnica sono da considerarsi valori nominali con una tolleranza del +/-7%.
I dati relativi a flusso sorgente ed efficienza sorgente fanno riferimento al modulo led senza ottiche; nel caso in cui si fosse interessati alle prestazioni del modulo led completo di sistema ottico, si deve moltiplicare i dati riportati per il fattore 0.9.

Dati generali
Le caratteristiche del prodotto elencate possono essere soggette a variazioni e dovranno essere confermate in fase di ordine.
Al fine di favorire un costante aggiornamento dei propri prodotti, Cariboni Group si riserva il diritto di apportare modifiche senza preavviso.