Scheda Prodotto
Rev. 10/07/2024

Lit Flood 2
Taglia: medium
Temperatura colore: 4000 K
Tipologia di ottica: LA-02 Wide street

06LT3A850A1CHM4
Colore: Sablé 100 Noir

Caratteristiche generali

Descrizione: proiettore LED
Classe d'isolamento: classe II
Tensione nominale: 220-240 V 50/60 Hz
Grado di protezione: IP66
Protezione contro gli urti: IK10
Fattore di potenza: > 0.9
Temperatura ambiente Ta: -30°C +50°C
Peso: 6.00 kg
Superficie esposta max: 0,10 m²
Superficie esposta laterale: 0,02 m²
Protezione da sovratensioni modo comune: 10 kV
Protezione da sovratensioni modo differenziale: 6 kV
Driver: integrato
Marchi e Certificazioni: CE

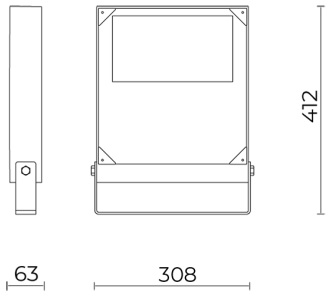

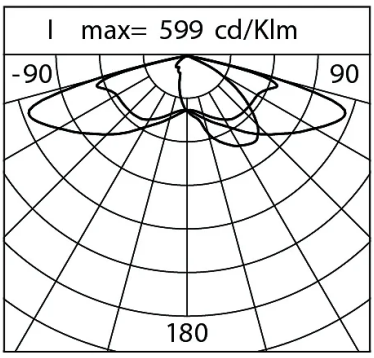

Dati Prestazionali*

Corrente LED:	525 mA
Flusso sorgente:	8745 lm
Potenza sorgente:	47.5 W
Efficienza sorgente:	184 lm/W
Flusso apparecchio:	6910 lm
Potenza apparecchio:	51.5 W
Efficienza apparecchio:	134 lm/W
Categoria indice di abbagliamento:	D6

Cariboni group

Sistema Ottico
Sorgente: LED L2
Temperatura colore: 4000 K
Indice di resa cromatica (CRI): ≥ 70
Consistenza cromatica (SDCM): ≤ 3
Tipologia di ottica: LA-02 Wide street
Vita gruppo ottico: >100.000h @700mA @Ta25°C TM21 L80B10
Classe di sicurezza fotobiologica: EXEMPT GROUP
ULOR: 0%
DLOR: 100%
Categoria intensità luminosa: G*3
BUG rating: B1-U0-G1
Riferimenti Normativi
EN60598-1 / EN60598-2-3 / EN60598-2-5 / EN62471 / EN61547

Installazione e manutenzione
Installazione: parete / terra
Inclinazione: installazione fissa o regolabile
Fissaggio: staffa in acciaio
Cablaggio: prodotto pre-cablato
Ø cavo di alimentazione: 10 ÷ 14 mm
Pressacavo: PG16

Regolazione di flusso	Su richiesta
Autoapprendimento mezzanotte virtuale	X
Emissione di flusso costante (CLO)	X

Materiali
Corpo: pressofusione in lega di alluminio UNI EN AB 47100 (contenuto di rame < 1%)
Schermo: vetro piano temprato
Lenti: PMMA ad alta trasparenza
Sistema di fissaggio: pressofusione in lega di alluminio UNI EN AB 47100 (contenuto di rame < 1%)
Guarnizioni: silicone antinvecchiante
Viti: acciaio INOX AISI 304
Piastra di cablaggio: acciaio zincato
Finitura: fosfocromatazione e verniciatura in polveri di poliestere realizzata in 16 fasi per la miglior resistenza agli agenti atmosferici

Colori	
■ Sablé 100 Noir	Codice: **06LT3A850A1CHM4**

Complementi

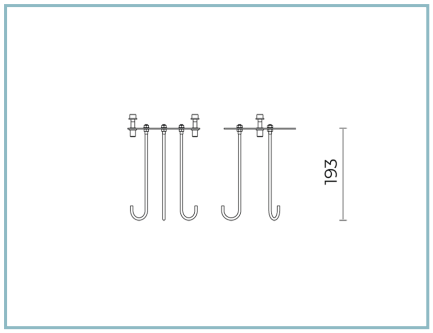

06LT909J0

B118 Ancore per calcestruzzo
L=200 mm.

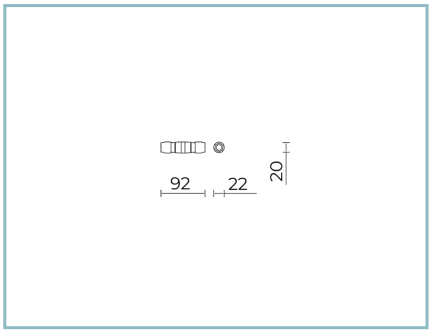

06KS918C0

B137 Connettore 2 vie IP68

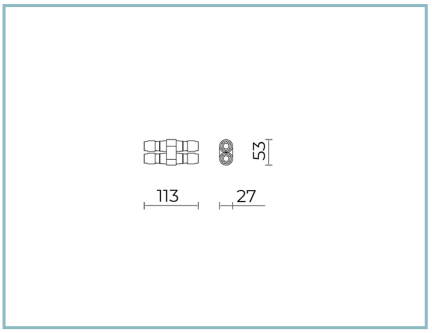

06KS909C0

B89 Connettore 4 vie IP68

NOTE
*Dati prestazionali
I valori indicati in questa scheda tecnica sono da considerarsi valori nominali con una tolleranza del +/-7%.
I dati relativi a flusso sorgente ed efficienza sorgente fanno riferimento al modulo led senza ottiche; nel caso in cui si fosse interessati alle prestazioni del modulo led completo di sistema ottico, si deve moltiplicare i dati riportati per il fattore 0.9.

Dati generali
Le caratteristiche del prodotto elencate possono essere soggette a variazioni e dovranno essere confermate in fase di ordine.
Al fine di favorire un costante aggiornamento dei propri prodotti, Cariboni Group si riserva il diritto di apportare modifiche senza preavviso.