Scheda Prodotto
Rev. 17/01/2023

Ekleipsis Incasso Soffitto
Taglia: medium
Temperatura colore: 2700 K
Tipologia di ottica: rotosimmetrica diffondente

06EK1H2380C
Colore: Sablé 100 Noir

Caratteristiche generali

Classe d'isolamento: classe I
Tensione nominale: 220-240 V 50/60 Hz
Grado di protezione: IP66
Protezione contro gli urti: IK08
Fattore di potenza: > 0.90
Temperatura ambiente Ta: -30°C +50°C
Peso: 2.40 kg
Superficie esposta max: 0,092 m²
Superficie esposta laterale: 0,015 m²
Driver: integrato
Marchi e Certificazioni: CE

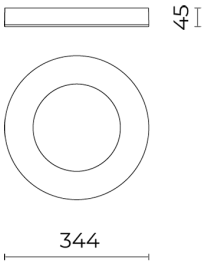

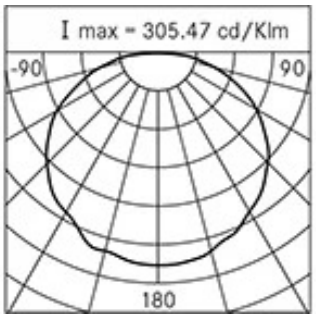

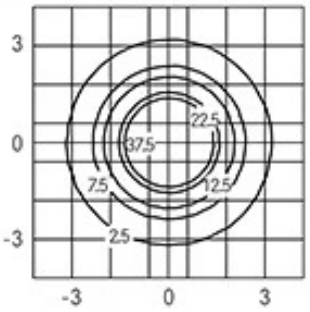

Dati Prestazionali*

Flusso sorgente:	1695 lm
Potenza sorgente:	19 W
Efficienza sorgente:	89 lm/W
Flusso apparecchio:	870 lm
Potenza apparecchio:	21 W
Efficienza apparecchio:	41 lm/W
Categoria indice di abbagliamento:	D6

Cariboni group

Sistema Ottico

- Sorgente: LED
- Temperatura colore: 2700 K
- Indice di resa cromatica (CRI): ≥ 80
- Consistenza cromatica (SDCM): ≤ 3
- Tipologia di ottica: rotosimmetrica diffondente
- Vita gruppo ottico: >60.000h @Ta25°C L80B10
- Classe di sicurezza fotobiologica: EXEMPT GROUP

Riferimenti Normativi

- EN60598-1 /EN60598-2-1 / EN60598-2-2 / EN62471 / EN61547

Installazione e manutenzione

- Installazione: soffitto / parete
- Ø cavo di alimentazione: ≤ 9 mm
- Passacavo: DG-MS 16

Materiali

- Corpo: pressofusione in lega di alluminio UNI EN AB 47100 (contenuto di rame < 1%)
- Lenti: policarbonato
- Guarnizioni: silicone antinvecchiante
- Finitura: fosfocromatazione e verniciatura in polveri di poliestere realizzata in 16 fasi per la miglior resistenza agli agenti atmosferici

Colori

■ Sablé 100 Noir	Codice: **06EK1H2380C**

Complementi

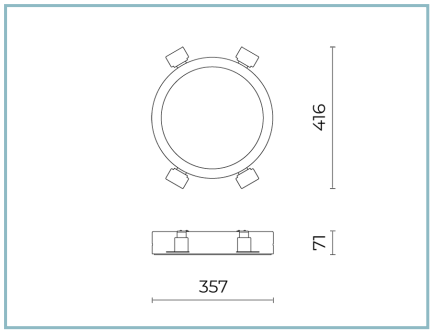

06EK901J

Kit incasso EKLEIPSIS MEDIUM
per soffitti in cartongesso

NOTE
*Dati prestazionali
I valori indicati in questa scheda tecnica sono da considerarsi valori nominali con una tolleranza del +/-7%.
I dati relativi a flusso sorgente ed efficienza sorgente fanno riferimento al modulo led senza ottiche; nel caso in cui si fosse interessati alle prestazioni del modulo led completo di sistema ottico, si deve moltiplicare i dati riportati per il fattore 0.9.

Dati generali
Le caratteristiche del prodotto elencate possono essere soggette a variazioni e dovranno essere confermate in fase di ordine.
Al fine di favorire un costante aggiornamento dei propri prodotti, Cariboni Group si riserva il diritto di apportare modifiche senza preavviso.