Scheda Prodotto
Rev. 28/07/2023

Ekleipsis Bollard
Taglia: small H. 1000mm
Temperatura colore: 4000 K
Tipologia di ottica: rotosimmetrica diffondente

06EK3D6300C
Colore: Sablé 100 Noir

Caratteristiche generali

Descrizione: Bollard
Classe d'isolamento: classe II
Tensione nominale: 220-240 V 50/60 Hz
Grado di protezione: IP66
Protezione contro gli urti: IK10
Fattore di potenza: > 0.90
Temperatura ambiente Ta: -30°C +50°C
Peso: max 7.50 kg
Superficie esposta max: 0,045 m²
Superficie esposta laterale: 0,0085 m²
Protezione da sovratensioni modo comune: 6 kV
Protezione da sovratensioni modo differenziale: 10 kV
Driver: integrato
Marchi e Certificazioni: CE

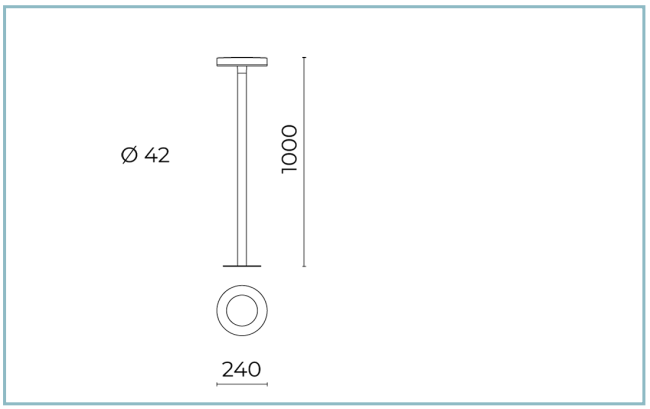

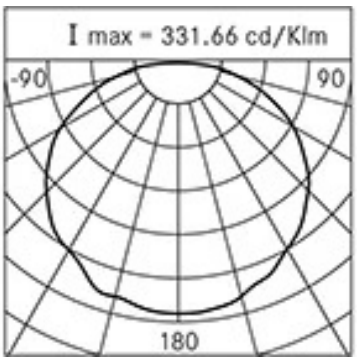

Dati Prestazionali*

Flusso sorgente:	1000 lm
Potenza sorgente:	12 W
Efficienza sorgente:	83 lm/W
Flusso apparecchio:	472 lm
Potenza apparecchio:	13 W
Efficienza apparecchio:	36 lm/W
Categoria indice di abbagliamento:	D6

Cariboni group

Sistema Ottico

Sorgente: LED

Temperatura colore: 4000 K

Indice di resa cromatica (CRI): ≥ 80

Consistenza cromatica (SDCM): ≤ 3

Tipologia di ottica: rotosimmetrica diffondente

Vita gruppo ottico: >60.000h @Ta25°C L80B10

Classe di sicurezza fotobiologica: EXEMPT GROUP

Riferimenti Normativi

EN60598-1 /EN60598-2-1 / EN62471 / EN61547

Installazione e manutenzione

Installazione: interramento (H.F.T. 900 mm) / superficie (H.F.T. 1000 mm)

Fissaggio: 3 grani M6X10

Ø cavo di alimentazione: 8 ÷ 10 mm

Pressacavo: PG11

Materiali

Corpo: pressofusione in lega di alluminio UNI EN AB 47100 (contenuto di rame < 1%); palo in acciaio zincato e verniciato

Lenti: policarbonato

Guarnizioni: silicone antinvecchiante

Finitura: fosfocromatazione e verniciatura in polveri di poliestere realizzata in 16 fasi per la miglior resistenza agli agenti atmosferici

Colori

■ Sablé 100 Noir	Codice: **06EK3D6300C**

Complementi opzionali

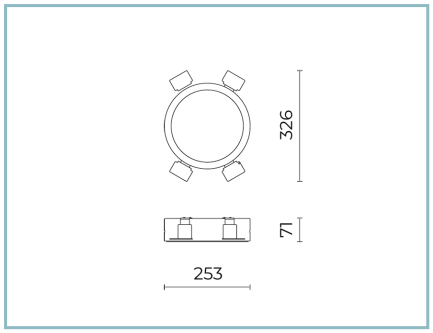

06EK900J

Kit incasso EKLEIPSIS SMALL
per soffitti in cartongesso

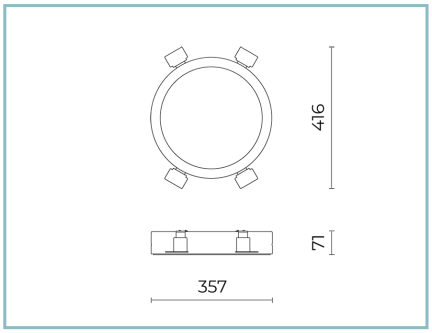

06EK901J

Kit incasso EKLEIPSIS MEDIUM
per soffitti in cartongesso

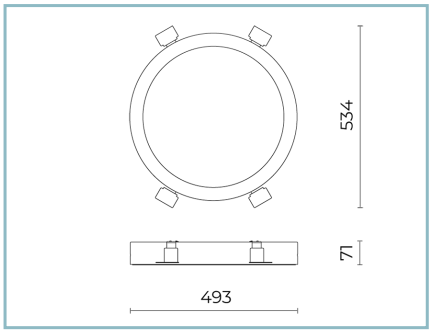

06EK902J

Kit incasso EKLEIPSIS LARGE
per soffitti in cartongesso

NOTE
*Dati prestazionali
I valori indicati in questa scheda tecnica sono da considerarsi valori nominali con una tolleranza del +/-7%.
I dati relativi a flusso sorgente ed efficienza sorgente fanno riferimento al modulo led senza ottiche; nel caso in cui si fosse interessati alle prestazioni del modulo led completo di sistema ottico, si deve moltiplicare i dati riportati per il fattore 0.9.

Dati generali
Le caratteristiche del prodotto elencate possono essere soggette a variazioni e dovranno essere confermate in fase di ordine.
Al fine di favorire un costante aggiornamento dei propri prodotti, Cariboni Group si riserva il diritto di apportare modifiche senza preavviso.