Scheda Prodotto
Rev. 24/07/2024

Cube Proiettore
Taglia: small
Temperatura colore: 4000 K
Tipologia di ottica: U-D 80° Diffused beam

06LC1A4409CJ
Colore: Sablé 100 Noir

Caratteristiche generali

Descrizione: Prodotto per installazione a parete o terra, fissa o regolabile
Classe d'isolamento: classe I
Tensione nominale: 230 V 50 Hz
Grado di protezione: IP65
Protezione contro gli urti: IK06
Fattore di potenza: > 0.90
Temperatura ambiente Ta: -30°C +50°C
Peso: 1.50 kg
Driver: integrato
Marchi e Certificazioni: CE

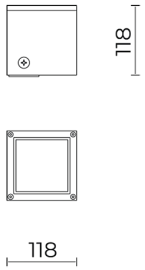

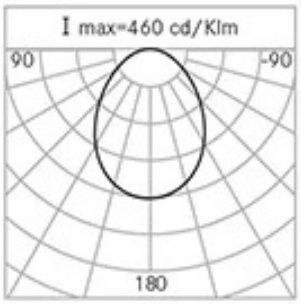

H (m)	Ø (m)	Em(lux)
5	10,34	2
4	8,27	4
3	6,2	7
2	4,14	15
1	2,07	61

Dati Prestazionali*

Corrente LED:	500 mA
Flusso sorgente:	695 lm
Potenza sorgente:	6 W
Efficienza sorgente:	116 lm/W
Flusso apparecchio:	420 lm
Potenza apparecchio:	7 W
Efficienza apparecchio:	60 lm/W

Cariboni group

Sistema Ottico

Sorgente: 4 LED
Temperatura colore: 4000 K
Indice di resa cromatica (CRI): ≥ 80
Consistenza cromatica (SDCM): ≤ 3
Tipologia di ottica: U-D 80° Diffused beam
Vita gruppo ottico: >60.000h @Ta25°C L80B10

Riferimenti Normativi

EN60598-1 / EN60598-2-1 / EN62471

Installazione e manutenzione

Installazione: parete / terra
Inclinazione: regolazione angolare (con accessorio kit snodo)
Fissaggio: tasselli
Ø cavo di alimentazione: 8 ÷ 13 mm
Passacavo: M20
Sezionatore: automatico

Materiali

Corpo: pressofusione in lega di alluminio UNI EN AB 47100 (contenuto di rame < 1%)
Schermo: vetro piano sabbiato
Lenti: PMMA
Guarnizioni: silicone estruso antinvecchiante
Viti: acciaio inox AISI 304
Finitura: fosfocromatazione e verniciatura in polveri di poliestere realizzata in 16 fasi per la miglior resistenza agli agenti atmosferici

Colori

■ Sablé 100 Noir	Codice: **06LC1A4409CJ**

Complementi

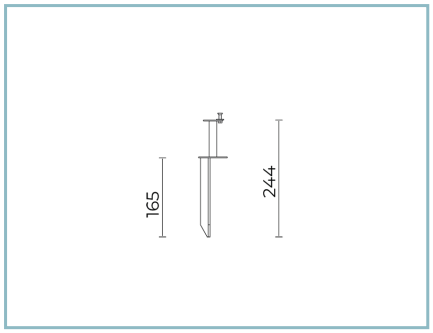

06LC900C0

Picchetto per interramento CUBE SMALL.
Colore: Sablè 100 Noir.

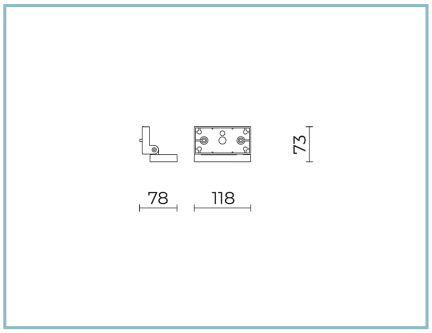

06LC1901C

Snodo CUBE SMALL
per fissaggio a parete. Colore: Sablé 100 Noir.

NOTE
*Dati prestazionali
I valori indicati in questa scheda tecnica sono da considerarsi valori nominali con una tolleranza del +/-7%.
I dati relativi a flusso sorgente ed efficienza sorgente fanno riferimento al modulo led senza ottiche; nel caso in cui si fosse interessati alle prestazioni del modulo led completo di sistema ottico, si deve moltiplicare i dati riportati per il fattore 0.9.

Dati generali
Le caratteristiche del prodotto elencate possono essere soggette a variazioni e dovranno essere confermate in fase di ordine.
Al fine di favorire un costante aggiornamento dei propri prodotti, Cariboni Group si riserva il diritto di apportare modifiche senza preavviso.