**Fiche produit**
Rev 24/05/2024

**Volta Suspension Bras**
Taille: small
Température de couleur: 2700 K
Type d'optique: LT-64 Asymmetric beam with backlight

**01VO2B236825CHM4**
Couleur : Sablé 100 Noir

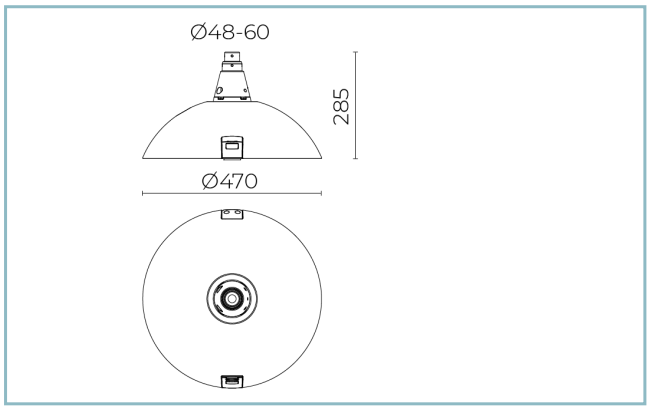


## Caractéristiques générales

| |
|---|
| Description: appareil à LED |
| Classe d'isolation: classe II |
| Tension nominale: 220-240 V 50/60 Hz |
| Degré de protection: IP66 |
| Protection contre les chocs: IK09 |
| Dispositif de protection contre les surtensions: Disposition de protection contre les surtensions intégrées (SPD) intégré 10kV-10kA, Type 3, avec signal LED et thermo fusible pour déconnecter la charge en de fin de vie; résiste à l'impulsion 10 kV DM |
| Facteur de puissance: > 0.90 |
| Température ambiante Ta: -30°C +50°C |
| Poids: 8.2 kg |
| Surface exposée maximale: 0.19 m² |
| Surface latérale exposée: 0.07 m² |
| Mode commun de protection contre la surtension: 10 kV |
| Mode différentiel de protection contre les surtensions: 10 kV |
| Driver: intégré |
| Durée de vie driver: >100.000 h @ Ta 25°C (0,2% / 1000h) |
| Marques et certifications: ENEC / CE |

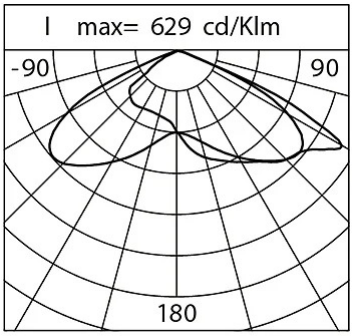


| **Données de performance*** | |
|---|---|
| Flux de sources: | 2900 lm |
| Source d'alimentation: | 16 W |
| Efficacité de la source: | 181 lm/W |
| Flux de luminaires: | 2475 lm |
| Puissance du luminaire: | 19 W |
| Efficacité des luminaires: | 130 lm/W |
| Catégorie d'indice d'éblouissement: | D6 |

Cariboni group

| **Système optique** |
|---|
| Source : LED R1 |
| Température de couleur: 2700 K |
| Indice de rendu des couleurs (CRI): ≥ 70 |
| Consistance couleur (SDCM): ≤ 3 |
| Type d'optique: LT-64 Asymmetric beam with backlight |
| Durée de vie de l'unité optique: >100.000 h @ Ta 25°C L90B10 |
| Classe de sécurité photobiologique: EXEMPT GROUP |
| ULOR: 0% |
| DLOR: 100% |
| Catégorie d'intensité lumineuse: G*4 |
| BUG rating: B1-U0-G0 |
| **Références normatives** |
| EN60598-1 / EN60598-2-3 / EN61547 / EN62471, EN55015 / EN61000-3-2 / EN61000-3-3 |

| **Installation et maintenance** |
|---|
| Installation: suspension bras |
| Diamètre du mât: Ø 60 - 76 - 102 mm |
| Ø câble d'alimentation: 10 ÷ 14 mm |
| Presse-étoupe: PG16 |
| Plaque de câblage remplaçable: plaque amovible |
| Unité optique remplaçable: chaque module LED peut être remplacé |
| Ouverture de l'écran: ouverture par clip, blocage antichute |
| Déconnecteur: automatique (section des bornes 2,5 mm²) |
| Compartiment de l'alimentation électrique: indépendant du système optique |

| **Réglage du Flux** | Sur demande |
|---|---|
| Auto-apprentissage minuit virtuel | X |
| Prédisposition pour le connecteur Zhaga (Livre 18) | X |
| Sortie à débit constant (CLO) | X |
| Réglage 1-10V | X |
| Contrôle DALI | X |
| Variation de la tension du réseau | X |
| Télécommande par courant porteur en ligne (CPL) | X |
| Télégestion sans fil | X |
| Prédisposition pour les capteurs de mouvement / de luminosité | X |

| **Matériaux** |
|---|
| Corps: alliage d'aluminium EN AB 47100 moulé sous pression (contenu de cuivre < 1%) |
| Écran: verre plat trempé |
| Lentilles: PMMA haute transparence |
| Système de fixation: alliage d'aluminium EN AB 47100 moulé sous pression (contenu de cuivre < 1%) |
| Joints: silicone expansé antivieillissement |
| Vis: acier INOX AISI 304 |
| Plaque de câblage: acier zingué |
| Finition: phosphochromatage et revêtement peinture en poudre polyester réalisé en 16 étapes pour obtenir une excellente résistance aux agents atmosphériques |

| **Couleurs** | |
|---|---|
| ■ Sablé 100 Noir | Code: **01VO2B236825CHM4** |

## Compléments

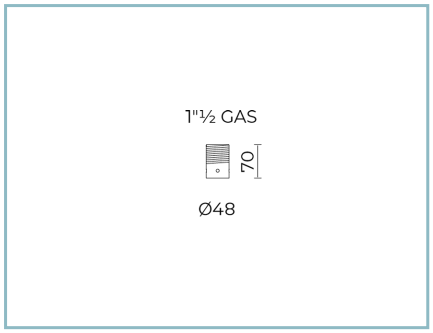


01AK907C0

L16 Kit suspension
mâle 1” 1/2 gaz. Couleur : Sablé 100 Noir.

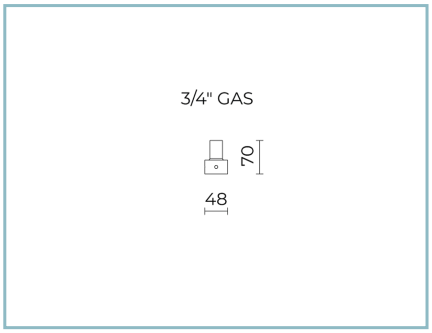


01AK914C0

L17 Kit suspension
mâle 3/4" GAZ. Couleur : Sablé 100 Noir.

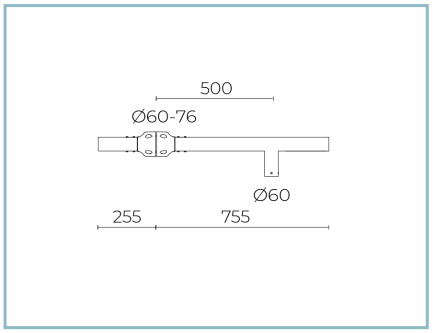


01AK988C0

B212 Crosse simple
pour mâts Ø 60-76 mm. Couleur : Sablé 100 Noir.

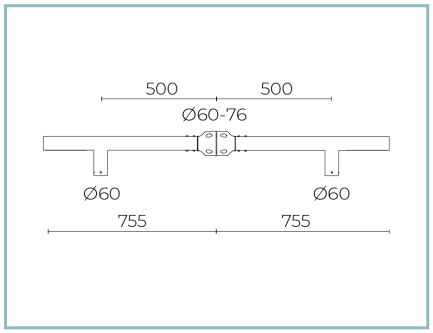


01AK989C0

B213 Crosse double
pour mâts Ø 60-76 mm. Couleur : Sablé 100 Noir.

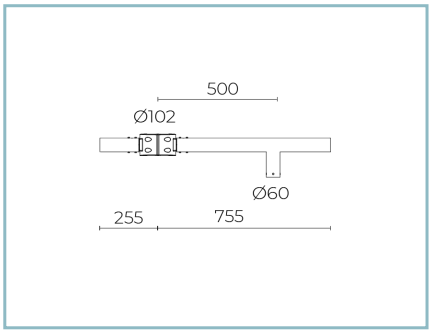


01AK990C0

B214 Crosse simple
pour mâts Ø 102 mm. Couleur : Sablé 100 Noir.

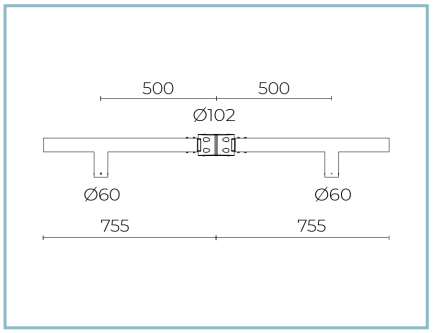


01AK991C0

B215 Crosse double
pour mâts Ø 102 mm. Couleur : Sablé 100 Noir.

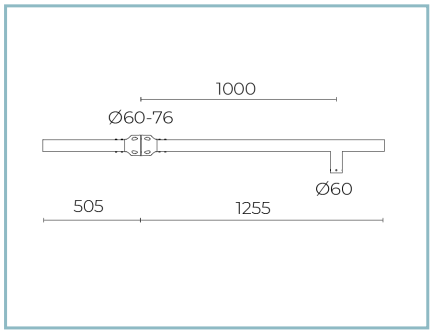


01AK992C0

B216 Crosse simple
pour mâts Ø 60-76 mm. Couleur : Sablé 100 Noir.

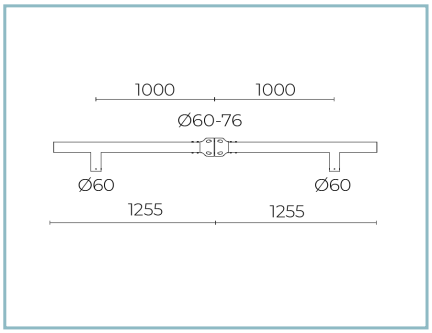


01AK994C0

B217 Crosse double
pour mâts Ø 60-76 mm. Couleur : Sablé 100 Noir.

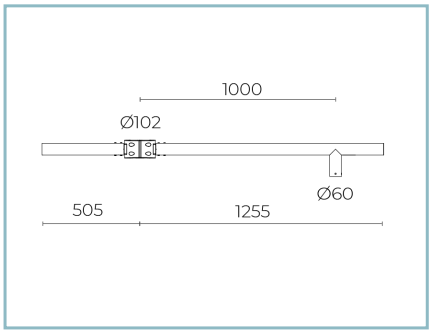


01AK995C0

B218 Crosse simple
pour mâts Ø 102 mm. Couleur : Sablé 100 Noir.

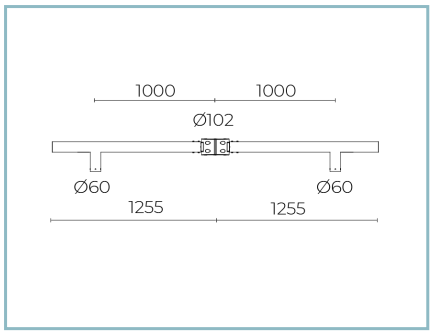


01AK996C0

B219 Crosse double
pour mâts Ø 102 mm. Couleur : Sablé 100 Noir.

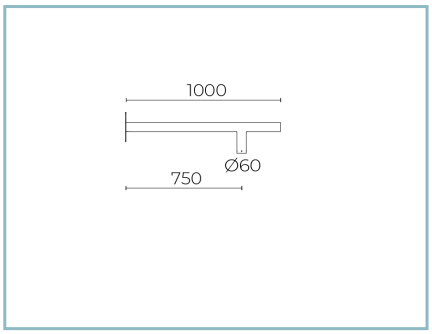


01AK983C0

B207-P Crosse mural
fixation suspension. Couleur : Sablé 100 Noir.

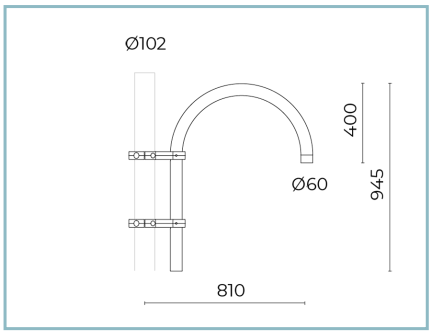


01AK935C0

B15 Crosse courbe simple
Ø 60 mm pour mâts Ø 60 mm. L=810 mm. Couleur : Sablé 100 Noir.

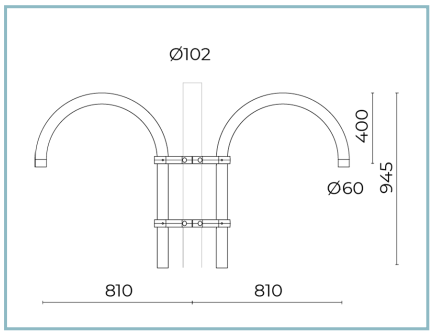


01AK936C0

B16 Crosse courbe double
Ø 60 mm pour mâts Ø 60 mm. L=810 mm. Couleur : Sablé 100 Noir.

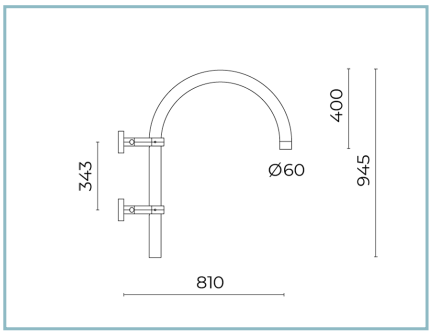


01AK950C0

B15-P Crosse courbe pour
fixation murale Ø 60 mm. L=840 mm.
Couleur : Sablé 100 Noir.

NOTES
*Données sur les performances
Les valeurs indiquées dans cette fiche technique sont des valeurs nominales avec une tolérance de +/-7%.
Les données relatives au flux et à l'efficacité de la source se rapportent au module LED sans optique ; si vous êtes intéressé par les performances du module LED complet avec système optique, vous devez multiplier les données indiquées par le facteur 0,9.

Données générales
Les caractéristiques des produits énumérés peuvent faire l'objet de modifications et doivent être confirmées lors de la commande.
Afin de favoriser la mise à jour constante de ses produits, le groupe Cariboni se réserve le droit d'apporter des modifications sans préavis.