Fiche produit
Rev. 17/01/2023

Trail Encastrable plafond
Taille: L. 1250mm
Température de couleur: 3000 K
Type d'optique: ultra-diffusante 80°/100°

06TR3H2393J
Couleur : aluminium anodisé naturel

Caractéristiques générales

Description: produit à LED pour installation en plafond / murale / au sol
Classe d'isolation: classe III
Tension nominale: 24Vdc
Degré de protection: IP67
Protection contre les chocs: IK08
Facteur de puissance: > 0.90
Température ambiante Ta: -10°C +45°C
Poids: 6.00 kg
Driver: distant (à commander séparément)
Marques et certifications: ENEC / CE

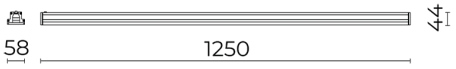

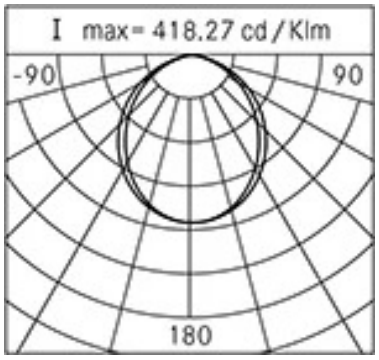

Données de performance*	
Flux de sources:	2565 lm
Source d'alimentation:	14.5 W
Efficacité de la source:	177 lm/W
Flux de luminaires:	1515 lm
Puissance du luminaire:	14.5 W
Efficacité des luminaires:	104 lm/W
Catégorie d'indice d'éblouissement:	D6

Cariboni group

Système optique
Source : LED
Température de couleur: 3000 K
Indice de rendu des couleurs (CRI): ≥ 80
Consistance couleur (SDCM): ≤ 3
Type d'optique: ultra-diffusante 80°/100°
Durée de vie de l'unité optique: >60.000h @Ta25°C L80B10
Catégorie d'intensité lumineuse: G*6
Références normatives
EN60598-1 / EN60598-2-1 / EN60598-2-2 / EN62471

Installation et maintenance
Installation: plafond / mur / sol (extérieur ou encastrable)
Correction de: pot d'encastrement (encastrement mural / au sol) ; étriers orientables / boîtier câblé avec étriers orientables / étrier de plafond / kit de suspension (installation extérieure)
Câblage: pré-câblage avec câble L=1500 mm
Ø câble d'alimentation: câble bipolaire 2x0,5 mm² avec connecteur (compris)

Réglage du Flux	Sur demande
Réglage 1-10V	X
Contrôle DALI	X

Matériaux
Corps: extrusion suivie d'anodisation
Diffuseur: verre plat transparent (version pour passage piétons jusqu'à 1000 kg)
Lentilles: en technopolymère à haute transparence
Système de fixation: embouts de fermeture et accessoires de fixation en alliage d'aluminium EN AB 47100 moulé sous pression (contenu de cuivre < 1 %)
Joints: silicone extrudé antivieillissement
Vis: acier INOX AISI 304

Couleurs	
aluminium anodisé naturel	Code: **06TR3H2393J**

Compléments

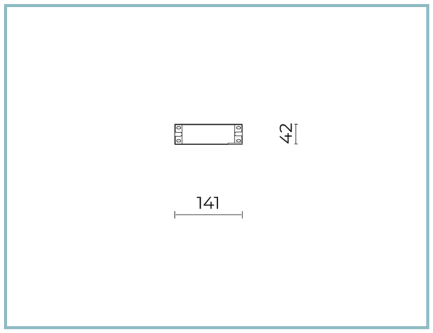

06TA902X0

Driver
60W-24V IP66

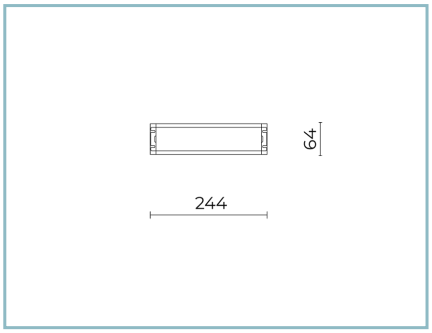

06LL915AB0

Driver
240W-24V IP67

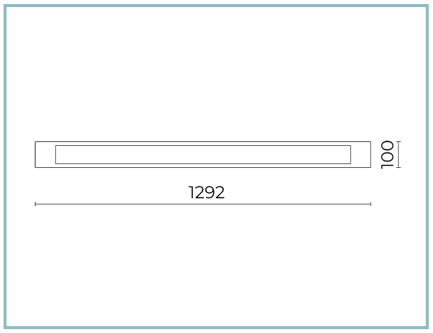

06TR989A0

Kit encastrable plafond TRAIL 1250.
Couleur : gris RAL9006.

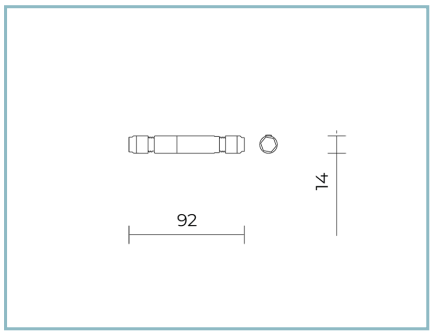

06GC902X0

B165 2-pole connecteur IP68

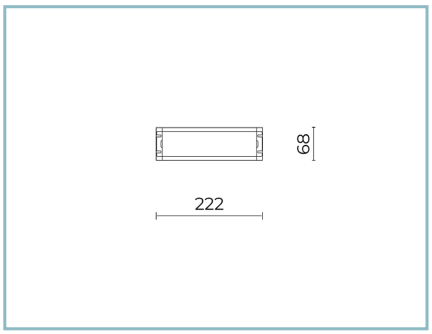

06LL914AB0

Driver DALI
150W-24V IP67

NOTES
*Données sur les performances
Les valeurs indiquées dans cette fiche technique sont des valeurs nominales avec une tolérance de +/-7%.
Les données relatives au flux et à l'efficacité de la source se rapportent au module LED sans optique ; si vous êtes intéressé par les performances du module LED complet avec système optique, vous devez multiplier les données indiquées par le facteur 0,9.

Données générales
Les caractéristiques des produits énumérés peuvent faire l'objet de modifications et doivent être confirmées lors de la commande.
Afin de favoriser la mise à jour constante de ses produits, le groupe Cariboni se réserve le droit d'apporter des modifications sans préavis.