Fiche produit
Rev. 07/09/2023

Sigma Flood
Taille: medium
Température de couleur: 4000 K
Type d'optique: D 40° Wide beam

06SG4D230C0CHL
Couleur : Sablé 100 Noir

Caractéristiques générales

Description: projecteur à LED
Classe d'isolation: classe II (classe I sur demande)
Tension nominale: 220-240 V 50/60 Hz
Degré de protection: IP66
Protection contre les chocs: IK09
Facteur de puissance: > 0.90
Température ambiante Ta: -30°C +50°C
Poids: 9,1 kg
Surface exposée maximale: 0,13 m²
Surface latérale exposée: 0,075 m²
Mode commun de protection contre la surtension: 10 kV
Mode différentiel de protection contre les surtensions: 6 kV
Driver: intégré
Marques et certifications: ENEC / CE

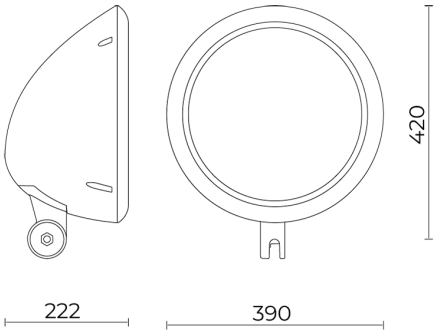

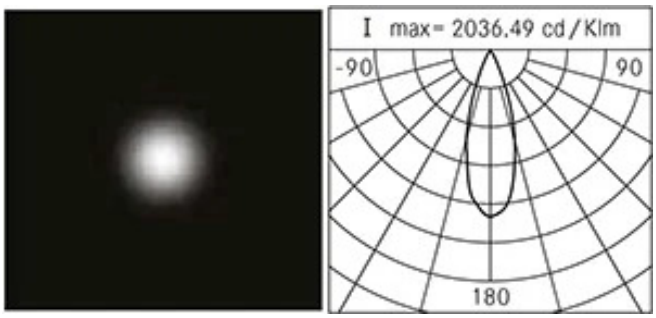

Données de performance*	
Courant de la LED:	350 mA
Flux de sources:	5135 lm
Source d'alimentation:	31.5 W
Efficacité de la source:	163 lm/W
Flux de luminaires:	4480 lm
Puissance du luminaire:	35.5 W
Efficacité des luminaires:	126 lm/W
Catégorie d'indice d'éblouissement:	D6

Cariboni group

Système optique
Source : LED L8
Température de couleur: 4000 K
Indice de rendu des couleurs (CRI): ≥ 80
Consistance couleur (SDCM): ≤ 3
Type d'optique: D 40° Wide beam
Durée de vie de l'unité optique: >100.000h @Ta25°C L80B10
Classe de sécurité photobiologique: EXEMPT GROUP
ULOR: 0%
DLOR: 100%
Catégorie d'intensité lumineuse: G*6
Références normatives
EN60598-1 / EN60598-2-3 / EN62471 / EN61547

Installation et maintenance
Installation: mur / plafond / sol / côté mât / bras
Diamètre du mât: Ø 60 - 76 - 102 mm
Inclinaison: -90° à +35°, Réglage continu du système d'orientation et de blocage
Correction de: base de fixation fait d'alliage d'aluminium EN AB 47100 moulé sous pression (contenu de cuivre < 1 %)0, rotative ± 30°
Câblage: produit pré-câblé
Ø câble d'alimentation: 10 ÷ 14 mm
Presse-étoupe: PG16
Compartiment de l'alimentation électrique: indépendant du groupe optique

Réglage du Flux	Standard
Contrôle DALI	X

Matériaux
Corps: alliage d'aluminium EN AB 47100 moulé sous pression (contenu de cuivre < 1%)
Écran: verre plat trempé
Lentilles: PMMA haute transparence
Système de fixation: alliage d'aluminium EN AB 47100 moulé sous pression (contenu de cuivre < 1%)
Joints: silicone expansé antivieillissement
Vis: acier INOX AISI 304
Plaque de câblage: acier zingué
Finition: phosphochromatage et revêtement peinture en poudre polyester réalisé en 16 étapes pour obtenir une excellente résistance aux agents atmosphériques

Couleurs	
■ Sablé 100 Noir	Code: **06SG4D230C0CHL**

Compléments

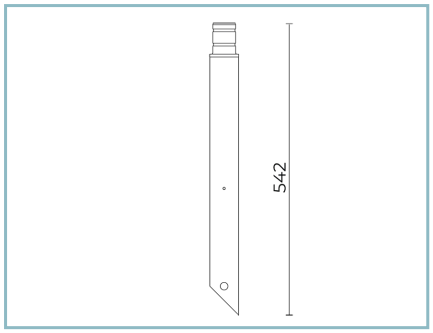

06LT908C0

B117 Piquet d'enfouissement LIT/SIGMA 1xØ60x542. Couleur : Sablè 100 Noir.

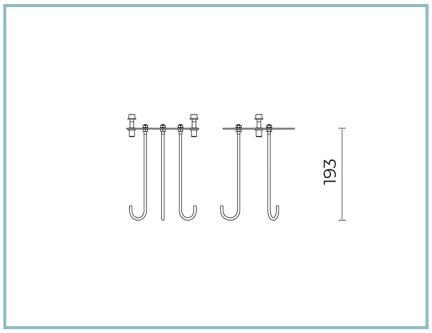

06LT909J0

B118 Ancre pour béton L=200 mm.

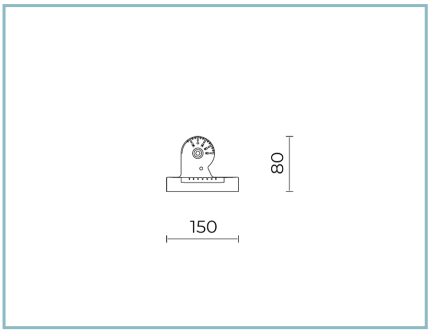

06SG903C0

B127 Joint réglable rotative ± 30° et inclinable - 90° + 35°. Couleur : Sablé 100 Noir.

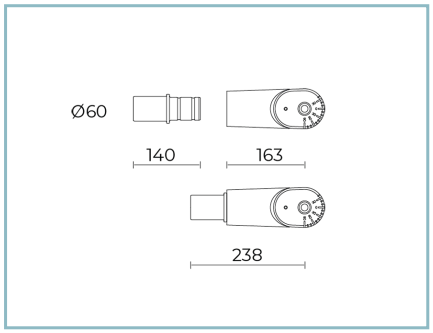

06SG904C0

B128 Joint réglable pour anneau et crosse Ø 60mm et pour piquet. Couleur : Sablé 100 Noir.

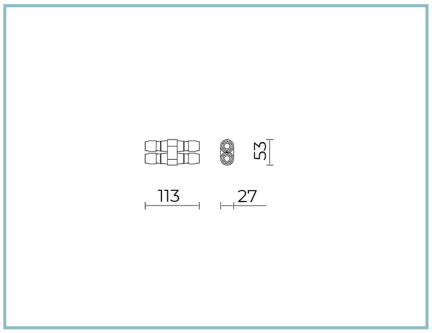

06KS909C0

B89 Connecteur à 4 voies IP68

NOTES
*Données sur les performances
Les valeurs indiquées dans cette fiche technique sont des valeurs nominales avec une tolérance de +/-7%.
Les données relatives au flux et à l'efficacité de la source se rapportent au module LED sans optique ; si vous êtes intéressé par les performances du module LED complet avec système optique, vous devez multiplier les données indiquées par le facteur 0,9.

Données générales
Les caractéristiques des produits énumérés peuvent faire l'objet de modifications et doivent être confirmées lors de la commande.
Afin de favoriser la mise à jour constante de ses produits, le groupe Cariboni se réserve le droit d'apporter des modifications sans préavis.