Fiche produit
Rev. 17/01/2023

Omikron mini Bollard
Options: DALI
Température de couleur: 2700 K
Type d'optique: U-D 90° Diffused beam

06OM5A138C4CV
Couleur : Sablé 100 Noir

Caractéristiques générales

Description: projecteur à LED
Classe d'isolation: classe III
Tension nominale: 24Vdc
Degré de protection: IP66
Protection contre les chocs: IK07
Facteur de puissance: > 0.9
Température ambiante Ta: -30°C +50°C
Poids: 1.5 kg
Surface exposée maximale: 0,011 m²
Surface latérale exposée: 0,006 m²
Driver: distant (à commander séparément)
Marques et certifications: CE

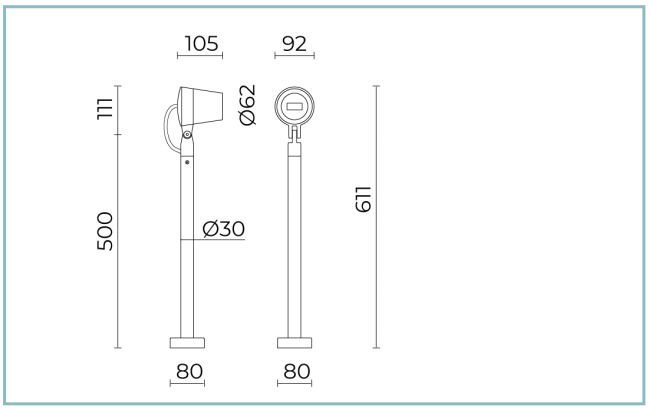

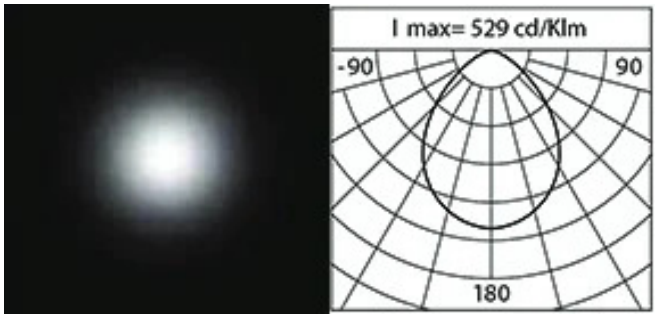

Données de performance*	
Flux de sources:	575 lm
Source d'alimentation:	6.2 W
Efficacité de la source:	93 lm/W
Flux de luminaires:	205 lm
Puissance du luminaire:	6.2 W
Efficacité des luminaires:	33 lm/W
Catégorie d'indice d'éblouissement:	D6

Cariboni group

Système optique
Source : LED
Température de couleur: 2700 K
Indice de rendu des couleurs (CRI): ≥ 80
Consistance couleur (SDCM): ≤ 3
Type d'optique: U-D 90° Diffused beam
Durée de vie de l'unité optique: >100.000h @Ta25°C L80B10
Classe de sécurité photobiologique: EXEMPT GROUP
Références normatives
EN60598-1 / EN60598-2-5 / EN62471 / EN61547

Installation et maintenance
Installation: sol
Diamètre du mât: Ø 30mm
Inclinaison: -90° à + 45°, Réglage continu du système d'orientation et de blocage
Correction de: plaque de base en tôle d'acier pour la fixation avec des chevilles ou des tiges de scellement (à commander séparément). Borne en alliage d'aluminium EN AW 6026.
Câblage: produit pré-câblé, câble L=1,5m
Presse-étoupe: M12x1,5

Réglage du Flux	Standard
Contrôle DALI	X

Matériaux
Corps: alliage d'aluminium EN AB 47100 moulé sous pression (contenu de cuivre < 1%)
Écran: verre dépoli à l'acide
Lentilles: PMMA haute transparence
Joints: silicone expansé antivieillissement
Vis: acier INOX AISI 304
Finition: phosphochromatage et revêtement peinture en poudre polyester réalisé en 16 étapes pour obtenir une excellente résistance aux agents atmosphériques

Couleurs	
■ Sablé 100 Noir	Code: **06OM5A138C4CV**

Compléments

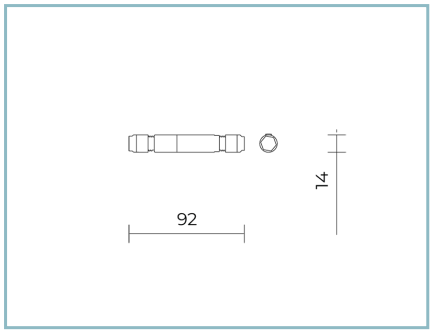

06GC902X0

B165 2-pole connecteur IP68

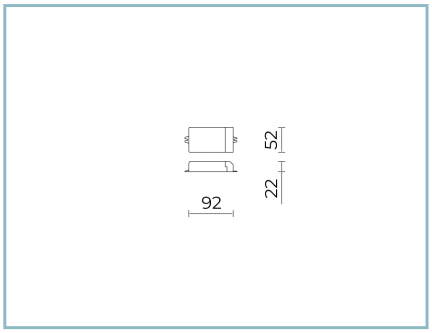

06OM902X0

D6 DRIVER DALI
20W 24V IP20 MAXIMUM 2 OMIKRON MINI

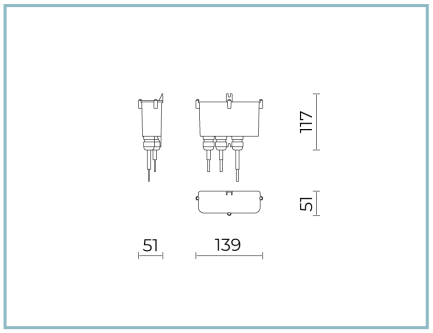

06OM903X0

D7 KIT DRIVER DALI
20W 24V IP67 MAXIMUM 2 OMIKRON MINI

NOTES
*Données sur les performances
Les valeurs indiquées dans cette fiche technique sont des valeurs nominales avec une tolérance de +/-7%.
Les données relatives au flux et à l'efficacité de la source se rapportent au module LED sans optique ; si vous êtes intéressé par les performances du module LED complet avec système optique, vous devez multiplier les données indiquées par le facteur 0,9.

Données générales
Les caractéristiques des produits énumérés peuvent faire l'objet de modifications et doivent être confirmées lors de la commande.
Afin de favoriser la mise à jour constante de ses produits, le groupe Cariboni se réserve le droit d'apporter des modifications sans préavis.