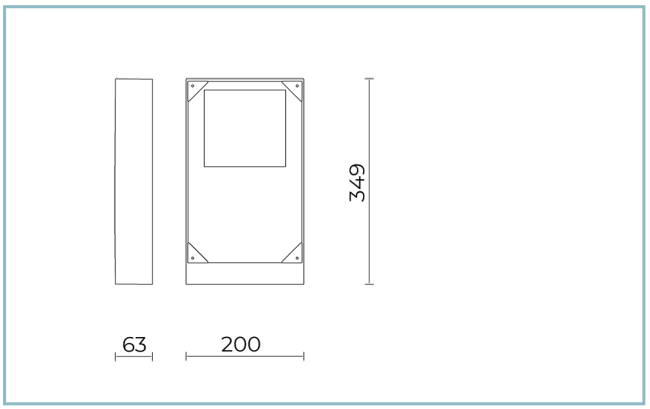


## Caractéristiques générales

- Description: appareil à LED
- Classe d'isolation: classe II
- Tension nominale: 220-240 V 50/60 Hz
- Degré de protection: IP66
- Protection contre les chocs: IK10
- Dispositif de protection contre les surtensions: Disposition de protection contre les surtensions intégrées (SPD) intégré 10kV-10kA, Type 3, avec signal LED et thermo fusible pour déconnecter la charge en de fin de vie; résiste à l'impulsion 10 kV DM
- Facteur de puissance: > 0.9
- Température ambiante Ta: -30°C +50°C
- Poids: 4.00 kg
- Surface exposée maximale: 0,07 m²
- Surface latérale exposée: 0,02 m²
- Mode commun de protection contre la surtension: 10 kV
- Mode différentiel de protection contre les surtensions: 10 kV
- Driver: intégré
- Marques et certifications: ENEC / CE

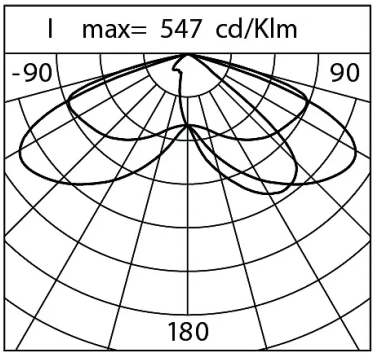


| **Données de performance*** | |
|---|---|
| Courant de la LED: | 700 mA |
| Flux de sources: | 5545 lm |
| Source d'alimentation: | 32.5 W |
| Efficacité de la source: | 171 lm/W |
| Flux de luminaires: | 4380 lm |
| Puissance du luminaire: | 36 W |
| Efficacité des luminaires: | 122 lm/W |
| Catégorie d'indice d'éblouissement: | D6 |

| **Système optique** |
|---|
| Source : LED L1 |
| Température de couleur: 4000 K |
| Indice de rendu des couleurs (CRI): ≥ 70 |
| Consistance couleur (SDCM): ≤ 3 |
| Type d'optique: ME-03 Medium street |
| Durée de vie de l'unité optique: >100.000h @700mA @Ta25°C TM21 L80B10 |
| Classe de sécurité photobiologique: EXEMPT GROUP |
| ULOR: 0% |
| DLOR: 100% |
| Catégorie d'intensité lumineuse: G*4 |
| BUG rating: B1-U0-G1 |
| **Références normatives** |
| EN60598-1 / EN60598-2-3 / EN60598-2-5 / EN62471 / EN61547 |

| **Installation et maintenance** |
|---|
| Installation: mur / sol / mât |
| Diamètre du mât: Ø 60 - 76 - 102 mm |
| Inclinaison: installation fixe ou réglable |
| Correction de: installation vers le haut sur un crosse de mât (pour mâts Ø 60-76 mm ou mât Ø 102 mm) avec joint réglable fait d'alliage d'aluminium EN AB 47100 moulé sous pression (contenu de cuivre < 1 %), enduit de poudre de polyester (Sablé 100 Noir); |
| Câblage: produit pré-câblé |
| Ø câble d'alimentation: 10 ÷ 14 mm |
| Presse-étoupe: PG16 |

| **Réglage du Flux** | Sur demande |
|---|---|
| Auto-apprentissage minuit virtuel | X |
| Prédisposition pour le connecteur Zhaga (Livre 18) | X |
| Sortie à débit constant (CLO) | X |
| Réglage 1-10V | X |
| Contrôle DALI | X |
| Télégestion sans fil | X |
| Prédisposition pour les capteurs de mouvement / de luminosité | X |

| **Matériaux** |
|---|
| Corps: alliage d'aluminium EN AB 47100 moulé sous pression (contenu de cuivre < 1%) |
| Écran: verre plat trempé |
| Lentilles: PMMA haute transparence |
| Système de fixation: alliage d'aluminium EN AB 47100 moulé sous pression (contenu de cuivre < 1%) |
| Joints: silicone antivieillissement |
| Vis: acier INOX AISI 304 |
| Plaque de câblage: acier zingué |
| Finition: phosphochromatage et revêtement peinture en poudre polyester réalisé en 16 étapes pour obtenir une excellente résistance aux agents atmosphériques |

| **Couleurs** | |
|---|---|
| ■ Sablé 100 Noir | Code: **06LT6A400A0CHM4** |

## Compléments

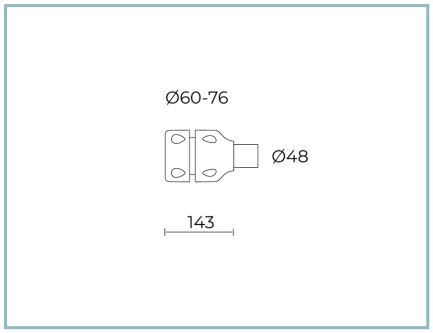


01AK903C0

L3 Kit joint
pour mât Ø 60-76 mm. Couleur : Sablé 100 Noir.

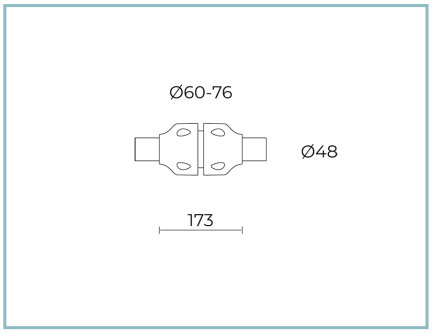


01AK904C0

L4 Kit joint double
pour mât Ø 60-76 mm. Couleur : Sablé 100 Noir.

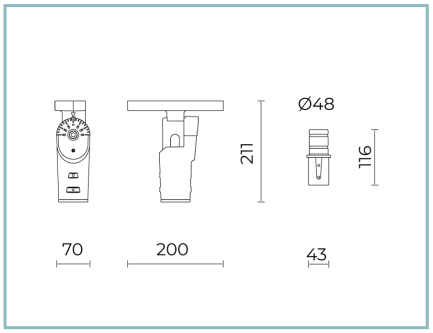


06LT903C0

B112 Joint réglable
LIT small pour cross et piquet. Couleur : Sablé 100 Noir.

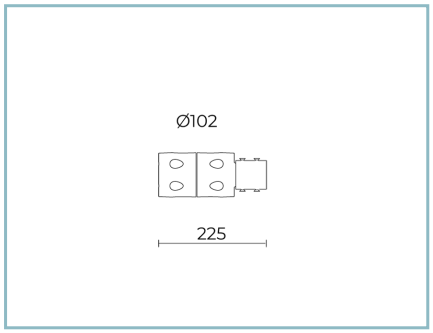


06AK916C0

B139 Anneau simple mât Ø102mm.
Couleur : Sablé 100 Noir.

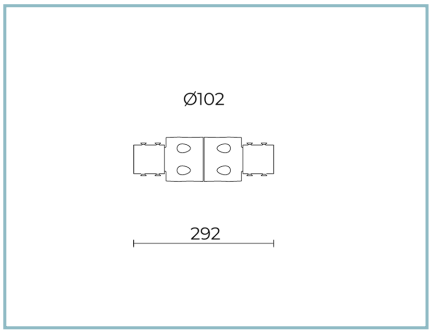


06AK917C0

B140 Anneau double mât Ø102mm
Couleur : Sablé 100 Noir.

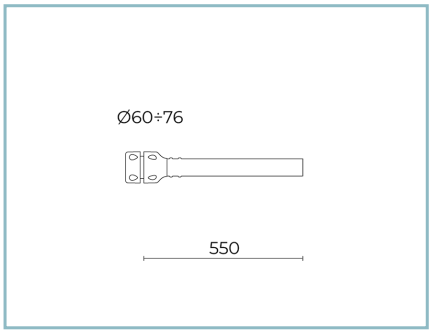


01AK921C0

B1 Crosse tubulaire simple
Ø 60 mm pour mâts Ø 60-76 mm.
L=550 mm. Couleur : Sablé 100 Noir.

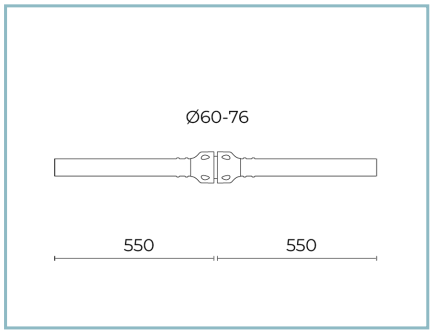


01AK922C0

B2 Crosse tubulaire double
Ø 60 mm pour mâts Ø 60-76 mm.
L=550 mm. Couleur : Sablé 100 Noir.

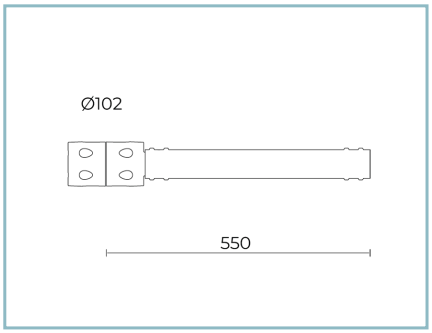


06AK907C0

B155 Crosse simple
pour mâts Ø 102 mm. L=550 mm.
Couleur : Sablé 100 Noir.

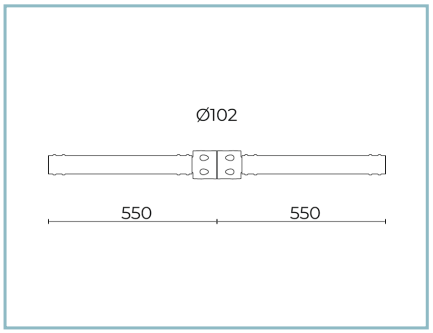


06AK909C0

B157 Crosse double
pour mâts Ø 102 mm. L=550 mm.
Couleur : Sablé 100 Noir.

NOTES
*Données sur les performances
Les valeurs indiquées dans cette fiche technique sont des valeurs nominales avec une tolérance de +/-7%.
Les données relatives au flux et à l'efficacité de la source se rapportent au module LED sans optique ; si vous êtes intéressé par les performances du module LED complet avec système optique, vous devez multiplier les données indiquées par le facteur 0,9.

Données générales
Les caractéristiques des produits énumérés peuvent faire l'objet de modifications et doivent être confirmées lors de la commande.
Afin de favoriser la mise à jour constante de ses produits, le groupe Cariboni se réserve le droit d'apporter des modifications sans préavis.