Fiche produit
Rev 31/07/2024

Levante 2.0 Flood
Taille: medium
Température de couleur: RGBW - 3000 K
Type d'optique: D 40° Wide beam

06LN3E870RC0CHL
Couleur : Sablé 100 Noir

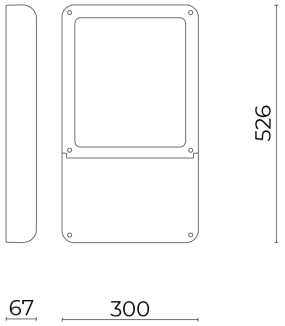

Caractéristiques générales

Description: luminaire à LED pour l'éclairage des allées et des espaces urbains
Classe d'isolation: classe I
Tension nominale: 220-240 V 50/60 Hz
Degré de protection: IP66
Protection contre les chocs: IK09
Dispositif de protection contre les surtensions: intégré 10kV-4kA
Facteur de puissance: > 0.95
Température ambiante Ta: -30°C +50°C
Poids: 9 kg
Surface exposée maximale: 0.073 m²
Surface latérale exposée: 0.017 m²
Mode commun de protection contre la surtension: 10 kV
Mode différentiel de protection contre les surtensions: 4 kV
Driver: intégré
Durée de vie driver: F10 >100.000h @Ta25°C
Marques et certifications: ENEC / ENEC+ / CE

H (m)	Ø (m)	Em (lux)
1	0.6	6332
2	1.2	1583
3	1.75	704
4	2.3	396
5	2.9	253

Données de performance*	
Courant de la LED:	700 mA
Flux de sources:	8060 lm
Source d'alimentation:	100 W
Efficacité de la source:	81 lm/W
Flux de luminaires:	6600 lm
Puissance du luminaire:	104 W
Efficacité des luminaires:	63 lm/W
Catégorie d'indice d'éblouissement:	D6

Cariboni group

Système optique
Source : LED 12
Température de couleur: RGBW - 3000 K
Indice de rendu des couleurs (CRI): ≥ 70
Consistance couleur (SDCM): ≤ 3
Type d'optique: D 40° Wide beam
Durée de vie de l'unité optique: >100.000h @ Ta 25°C L90B10
Classe de sécurité photobiologique: EXEMPT GROUP
ULOR: 0%
DLOR: 100%
Catégorie d'intensité lumineuse: G*3
BUG rating: B4-U0-G0
Références normatives
EN60598-1, EN60598-2-3, EN61547; EN62471, EN55015, EN61000-3-2, EN61000-3-3

Installation et maintenance
Installation: côté-mât, mur
Diamètre du mât: Ø 60 - 76 - 102 mm
Inclinaison: (mur) installation fixe ou réglable; (côté-mât) avec joint réglable peut être incliné de -70° à +90° et tourné de 0° à +180°. Le système d'orientation et de verrouillage est réglable en continu.
Ø câble d'alimentation: 10 ÷ 14 mm
Presse-étoupe: PG16
Compartiment de l'alimentation électrique: indépendant du groupe optique

Réglage du Flux	Standard
Contrôle DALI	X

Matériaux
Corps: alliage d'aluminium EN AB 47100 moulé sous pression (contenu de cuivre < 1%)
Écran: verre plat trempé 4 mm
Lentilles: PMMA haute transparence
Système de fixation: alliage d'aluminium EN AB 47100 moulé sous pression (contenu de cuivre < 1%)
Joints: silicone antivieillissement
Vis: acier INOX AISI 304
Finition: phosphochromatage et revêtement peinture en poudre polyester réalisé en 16 étapes pour obtenir une excellente résistance aux agents atmosphériques

Couleurs	
■ Sablé 100 Noir	Code: **06LN3E870RC0CHL**

Compléments

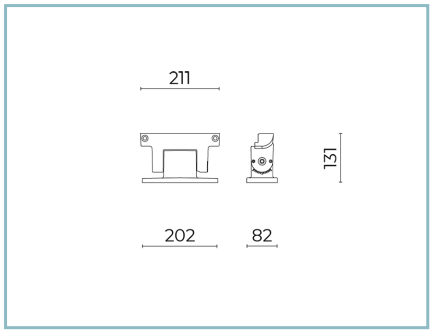

06LN901C0

B225 Joint réglable.
Couleur : Sable 100 Noir.

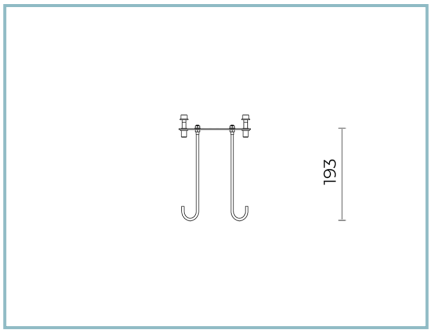

06LN914J0

B246 Tiges de scellement LEVANTE 2.0

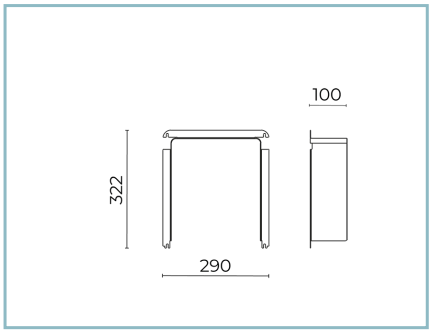

06LN913B0

B241 Kit Visière pare-lumière.
Levante 2.0 medium. Couleur : noir RAL9005.

NOTES
*Données sur les performances
Les valeurs indiquées dans cette fiche technique sont des valeurs nominales avec une tolérance de +/-7%.
Les données relatives au flux et à l'efficacité de la source se rapportent au module LED sans optique ; si vous êtes intéressé par les performances du module LED complet avec système optique, vous devez multiplier les données indiquées par le facteur 0,9.

Données générales
Les caractéristiques des produits énumérés peuvent faire l'objet de modifications et doivent être confirmées lors de la commande.
Afin de favoriser la mise à jour constante de ses produits, le groupe Cariboni se réserve le droit d'apporter des modifications sans préavis.