Caractéristiques générales

Description: Produit pour installation encastrée
Classe d'isolation: classe III
Tension nominale: 24Vdc
Degré de protection: IP67
Protection contre les chocs: IK10
Température ambiante Ta: -30°C +50°C
Poids: 1.00 kg
Driver: distant (à commander séparément)
Marques et certifications: CE

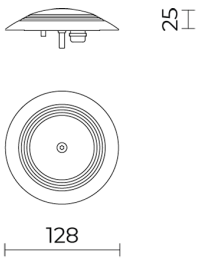

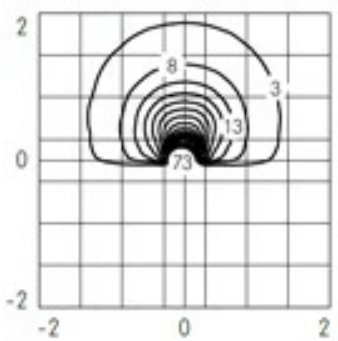

Données de performance*	
Flux de sources:	190 lm
Source d'alimentation:	2 W
Efficacité de la source:	95 lm/W
Flux de luminaires:	105 lm
Puissance du luminaire:	2 W
Efficacité des luminaires:	53 lm/W

Système optique
Source : LED
Température de couleur: 3000 K
Indice de rendu des couleurs (CRI): ≥ 80
Consistance couleur (SDCM): ≤ 3
Type d'optique: AS-D 180° Asymmetric diffused beam
Durée de vie de l'unité optique: >35.000h @Ta25°C L80B10
Références normatives
EN60598-1 / EN60598-2-3 / EN62471 / EN61547

Installation et maintenance
Installation: appareil encastrable de sol
Correction de: pour passage de véhicules avec pot d'encastrement en matière plastique à fixer au sol
Câblage: produit pré-câblé
Presse-étoupe: laiton nickelé M12x1,5

Réglage du Flux	Sur demande
Contrôle DALI	X

Matériaux
Corps: acier inoxydable AISI 316L grenaillé avec finition sablée
Lentilles: TIR (Total Internal Reflection) réalisée en Ultra-Clear LSR (Liquid Silicone Rubber)
Vis: acier INOX AISI 304

Couleurs	
acier inoxydable sablé AISI 316L	Code: **06GC1A139A4XS**

Compléments

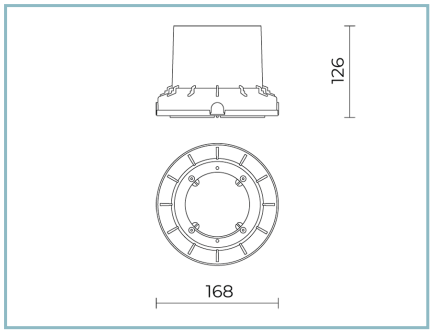

06GC901B0

B129 Pot d'encastrement pour passage de véhicules en polypropylène. Couleur : noir RAL9005.

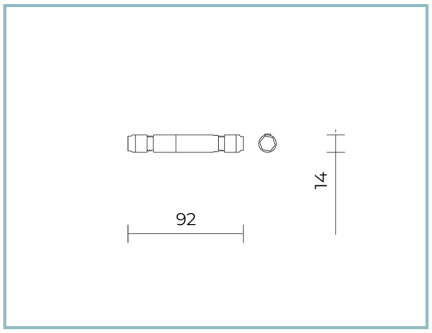

06GC902X0

B165 2-pole connecteur IP68

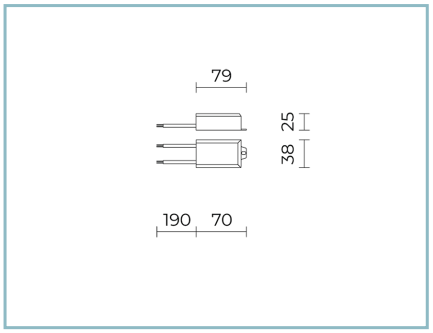

06CH903X0

B147 Driver
10W-24V IP67

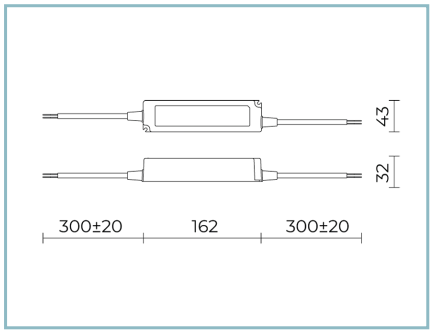

06CH904X0

B148 Driver
60W-24V IP67

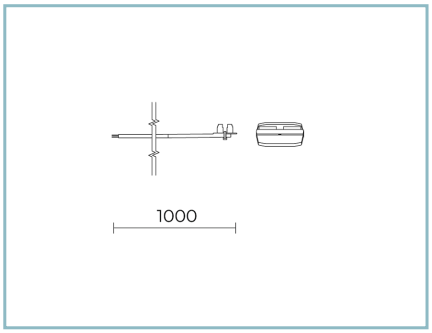

06AK958X0

M3 Entrée/sortie
câble 2x0,75 L=1000 mm avec moufle

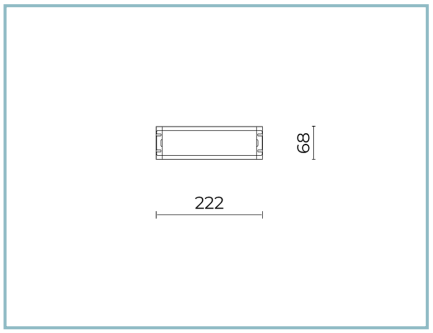

06LL914AB0

Driver DALI
150W-24V IP67

NOTES
*Données sur les performances
Les valeurs indiquées dans cette fiche technique sont des valeurs nominales avec une tolérance de +/-7%.
Les données relatives au flux et à l'efficacité de la source se rapportent au module LED sans optique ; si vous êtes intéressé par les performances du module LED complet avec système optique, vous devez multiplier les données indiquées par le facteur 0,9.

Données générales
Les caractéristiques des produits énumérés peuvent faire l'objet de modifications et doivent être confirmées lors de la commande.
Afin de favoriser la mise à jour constante de ses produits, le groupe Cariboni se réserve le droit d'apporter des modifications sans préavis.