Ficha producto
Rev. 07/09/2023

Sigma Flood
Tamaño: small
Temperatura de color: 2700 K
Tipo de óptica: W-W Wall washer

06SG3B608C2CHL
Color: Sablé 100 Noir

Características generales

- Descripción: proyector LED
- Clase de aislamiento: classe II (classe I bajo pedido)
- Tensión nominal: 220-240 V 50/60 Hz
- Grado de protección: IP66
- Protección contra impactos: IK09
- Factor de potencia: > 0.90
- Temperatura ambiente Ta: -30°C +50°C
- Peso: 9,1 kg
- Superficie expuesta máx: 0,13 m²
- Superficie expuesta lateral: 0,075 m²
- Protecciones contra sobretensiones de modo común: 10 kV
- Protecciones contra sobretensiones de modo diferencial: 6 kV
- Driver: integrado
- Marcas y Certificaciones: ENEC / CE

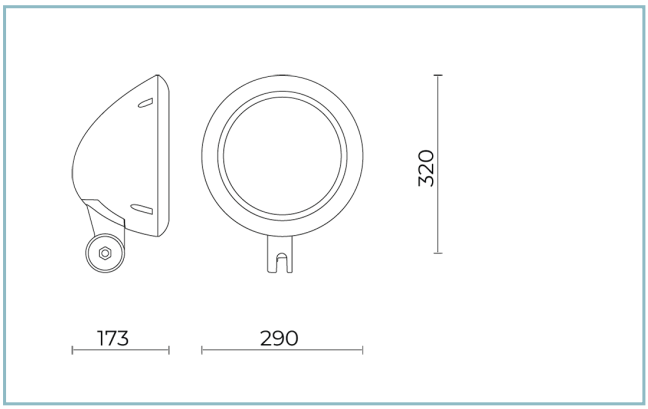

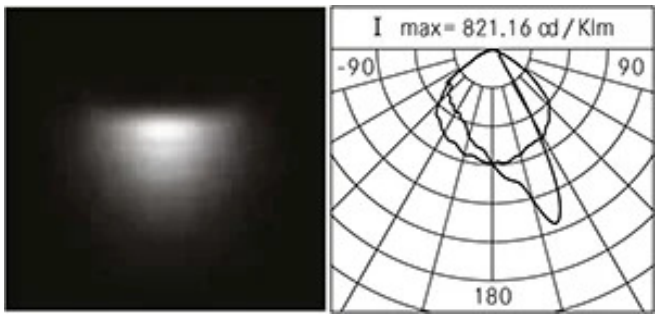

Datos de prestaciones*

Sistema óptico
Lámpara: LED L4
Temperatura de color: 2700 K
Índice de reproducción cromática (IRC): ≥ 80
Consistencia cromatica (SDCM): ≤ 3
Tipo de óptica: W-W Wall washer
Vida del grupo óptico: >100.000h @Ta25°C L80B10
Clase de seguridad fotobiológica: EXEMPT GROUP
ULOR: 0%
DLOR: 100%
Categoría de intensidad luminosa: G*6
Normas de referencia
EN60598-1 / EN60598-2-3 / EN62471 / EN61547

Instalación y mantenimiento
Instalación: pared / techo / suelo / lado poste / brazo
Diámetro de los postes: Ø 60 - 76 - 102 mm
Inclinación: -90° +35°, Sistema de direccionamiento y bloqueo de regulación continua
Fijación: base de fijación de aleación de aluminio fundido a presión UNI EN AB 47100 (contenido de cobre < 1 %), giratoria ±30°
Cableado: producto precableado
Ø cable de alimentación: 10 ÷ 14 mm
Prensacable: PG16
Cuerpo de alimentación: independiente del grupo óptico

Regulación del flujo	Estándar
Regulación DALI	X

Materiales
Cuerpo: aleación de aluminio fundido a presión UNI EN AB 47100 (contenido de cobre < 1%)
Apantallamiento: cristal plano templado
Lentes: PMMA de alta transparencia
Sistema de fijación: aleación de aluminio fundido a presión UNI EN AB 47100 (contenido de cobre < 1%)
Juntas: espuma de silicona antienvejecimiento
Tornillos: acero inoxidable AISI 304
Placa de cableado: acero galvanizado
Acabado: fosfocromatización y pintado con polvos de poliéster realizada en 16 fases para la mejor resistencia a los agentes atmosféricos

Colores	
■ Sablé 100 Noir	Código: **06SG3B608C2CHL**

Complementos

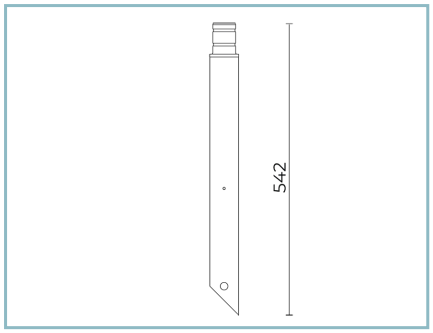

06LT908C0

B117 Piqueta para enterrar LIT/SIGMA 1xØ60x542. Color: Sablé 100 Noir.

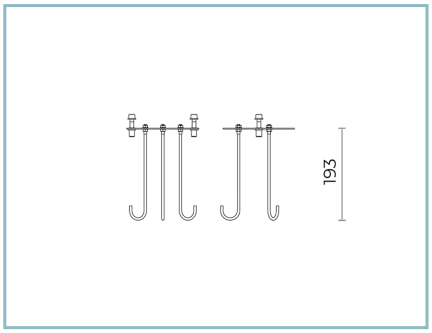

06LT909J0

B118 Ancla para hormigón L=200 mm.

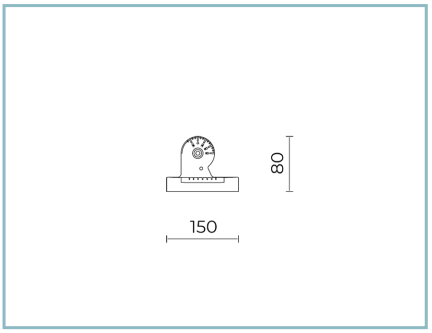

06SG903C0

B127 Junta ajustable giratoria ±30° e inclinable - 90° + 35°. Color: Sablè 100 Noir.

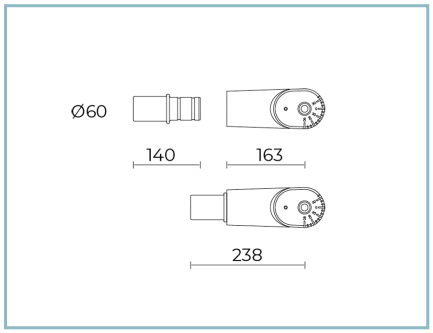

06SG904C0

B128 Junta ajustable para anillo y brazo Ø 60mm y para piqueta. Color: Sablè 100 Noir.

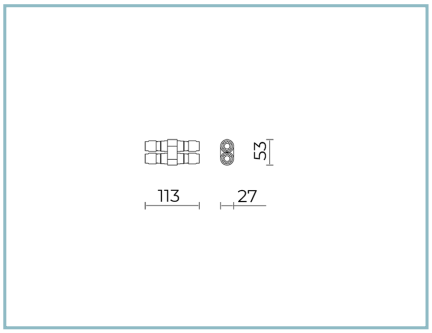

06KS909C0

B89 Conector de 4 vías IP68

NOTE
*Datos de prestaciones
Los valores indicados en esta hoja de datos deben considerarse valores nominales con una tolerancia de +/-7%.
Los datos se refieren al flujo y eficiencia del modulo LED sin lentes. Si usted necesita los datos del modulo LED con lentes, hay que moltiplicar los datos por el factor 0.90.

Información general
Las características del producto están sujetas a cambios y deben ser confirmadas en la fase de orden.
Con el fin de facilitar la actualización continua de sus productos, Cariboni Group se reserva el derecho de realizar cambios sin previo aviso.