**Ficha producto**
13/02/2024

**Kono zoom Flood**
Opciones: DALI
Temperatura de color: TW 2200K - 4000 K
Tipo de óptica: 10°+40°

**06KN1A4506C7G8HS6**
Color: Sablé 100 Noir

## Características generales

- Descripción: proyector LED
- Clase de aislamiento: clase III
- Tensión nominal: 24Vdc
- Grado de protección: IP66
- Protección contra impactos: IK07
- Factor de potencia: > 0.9
- Temperatura ambiente Ta: -30°C +50°C
- Peso: 1.6 kg
- Superficie expuesta máx: 0.04 m²
- Superficie expuesta lateral: 0.04 m²
- Driver: remoto (con pedido aparte)
- Marcas y Certificaciones: CE

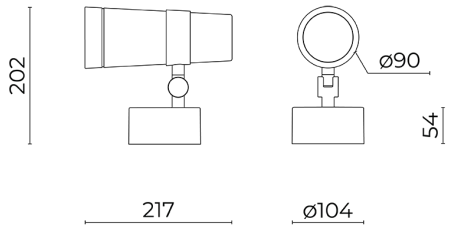


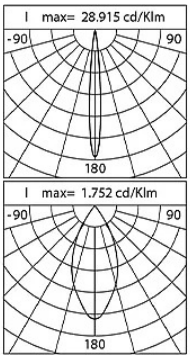


| **Datos de prestaciones*** | TW_2200 K - C10° | TW_4000 K - C10° | TW_2200 K - C45° | TW_4000 K - C45° |
|---|---|---|---|---|
| Corriente LED: | 500 mA | 500 mA | 500 mA | 500 mA |
| Flujo de la lámpara: | 340 lm | 385 lm | 340 lm | 385 lm |
| Potencia de la lámpara: | 2.75 W | 2.75 W | 2.75 W | 2.75 W |
| Eficiencia de la lámpara: | 124 lm/W | 140 lm/W | 124 lm/W | 140 lm/W |
| Flujo de la luminaria: | 65 lm | 75 lm | 125 lm | 140 lm |
| Potencia de la luminaria: | 6 W | 6 W | 6 W | 6 W |
| Eficiencia de la luminaria: | 11 lm/W | 13 lm/W | 21 lm/W | 23 lm/W |
| Categoría del índice de | D6 | D6 | D6 | D6 |

Cariboni group

| **Sistema óptico** |
|---|
| Lámpara: LED |
| Temperatura de color: TW 2200K - 4000 K |
| Índice de reproducción cromática (IRC): ≥ 80 |
| Consistencia cromatica (SDCM): ≤ 3 |
| Tipo de óptica: 10°+40° |
| Vida del grupo óptico: >60.000h @Ta25°C L90B10 |
| Clase de seguridad fotobiológica: EXEMPT GROUP |
| **Normas de referencia** |
| EN60598-1 / EN62471 / EN61547 |

| **Instalación y mantenimiento** |
|---|
| Instalación: techo / pared / suelo |
| Inclinación: +359°, -60° +90°, Sistema de direccionamiento y bloqueo de regulación continua |

| **Regulación del flujo** | Estándar |
|---|---|
| Regulación DALI | X |

| **Materiales** |
|---|
| Cuerpo: aleación de aluminio fundido a presión UNI EN AB 47100 (contenido de cobre < 1%) |
| Juntas: espuma de silicona antienvejecimiento |
| Tornillos: acero inoxidable AISI 304 |
| Acabado: fosfocromatización y pintado con polvos de poliéster realizada en 16 fases para la mejor resistencia a los agentes atmosféricos |

| **Colores** | |
|---|---|
| ■ Sablé 100 Noir | Código: **06KN1A4506C7G8HS6** |

## Complementos

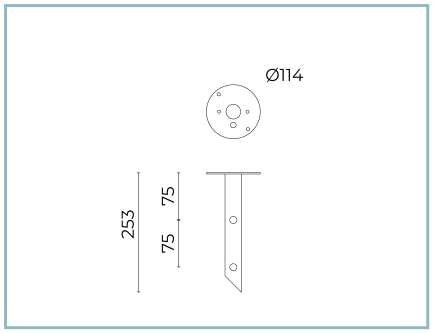


06KN900C0

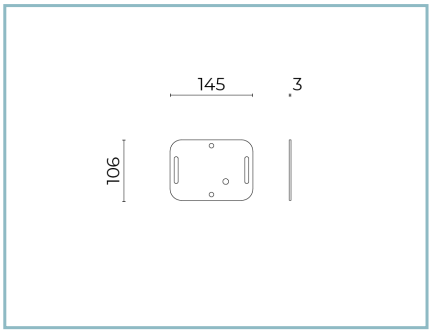


06KN901C0

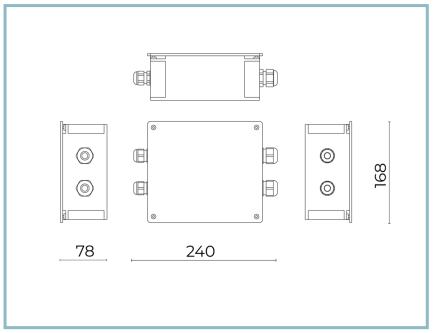


06KI906X0

D10 Kit connessione

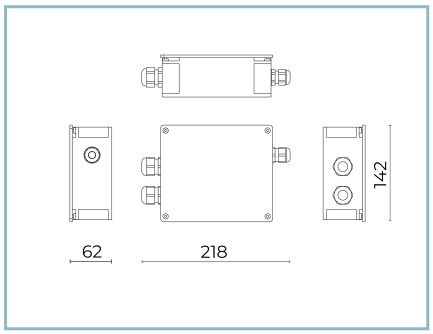


06KI905X0

D9 Kit connessione

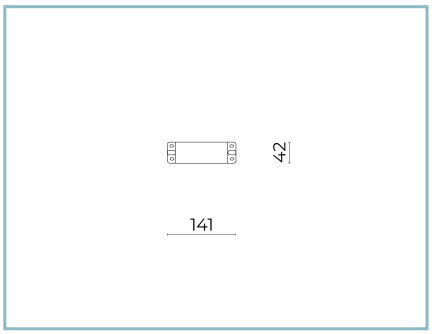


06KI908X0

D12 Kit Driver

NOTE
*Datos de prestaciones
Los valores indicados en esta hoja de datos deben considerarse valores nominales con una tolerancia de +/-7%.
Los datos se refieren al flujo y eficiencia del modulo LED sin lentes. Si usted necesita los datos del modulo LED con lentes, hay que moltiplicar los datos por el factor 0.90.

Información general
Las características del producto están sujetas a cambios y deben ser confirmadas en la fase de orden.
Con el fin de facilitar la actualización continua de sus productos, Cariboni Group se reserva el derecho de realizar cambios sin previo aviso.