Características generales

Descripción: Producto para instalación empotrable
Clase de aislamiento: clase III
Tensión nominal: 24Vdc
Grado de protección: IP67
Protección contra impactos: IK10
Temperatura ambiente Ta: -30°C +50°C
Peso: 1.00 kg
Driver: remoto (con pedido aparte)
Marcas y Certificaciones: CE

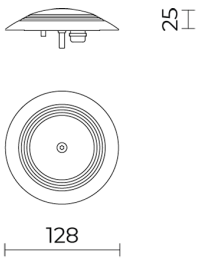

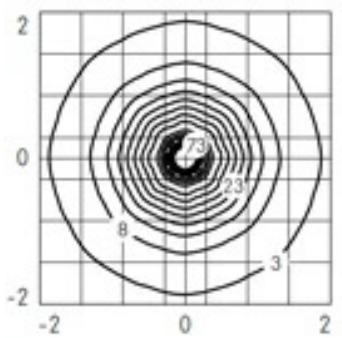

Datos de prestaciones*	
Flujo de la lámpara:	530 lm
Potencia de la lámpara:	5 W
Eficiencia de la lámpara:	106 lm/W
Flujo de la luminaria:	340 lm
Potencia de la luminaria:	5 W
Eficiencia de la luminaria:	68 lm/W

Sistema óptico
Lámpara: LED
Temperatura de color: 4000 K
Índice de reproducción cromática (IRC): ≥ 80
Consistencia cromatica (SDCM): ≤ 3
Tipo de óptica: RS-D 360° Rotosymmetric diffused beam
Vida del grupo óptico: >35.000h @Ta25°C L80B10
Normas de referencia
EN60598-1 / EN60598-2-3 / EN62471 / EN61547

Instalación y mantenimiento
Instalación: empotrable de suelo
Fijación: transitable para vehiculos con cuerpo de empotramiento en material plástico para ser amurallado al piso
Cableado: producto precableado
Prensacable: latón niquelado M12x1,5

Regulación del flujo	A petición
Regulación DALI	X

Materiales
Cuerpo: acero inoxidable AISI 316L martillado con acabado lijado
Lentes: TIR (Total internal reflection) hecha de Ultra-Clear LSR (Liquid Silicone Rubber)
Tornillos: acero inoxidable AISI 304

Colores	
acero inoxidable arenado AISI 316L	Código: **06GC1A130A3XS**

Complementos

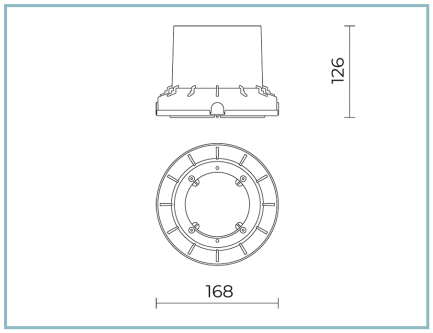

06GC901B0

B129 Cuerpo de empotramiento transitable para vehiculos en polipropileno. Color: negro RAL9005.

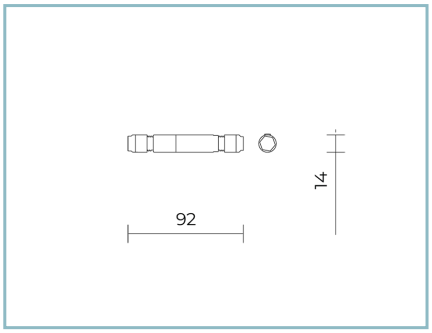

06GC902X0

B165 conector de 2 polos IP68

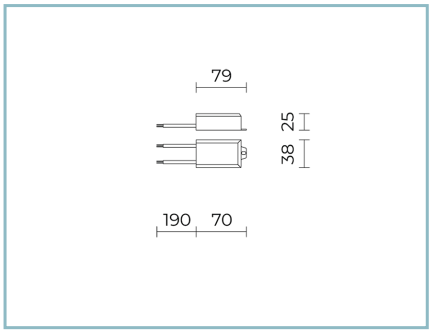

06CH903X0

B147 Controlador
10W-24V IP67

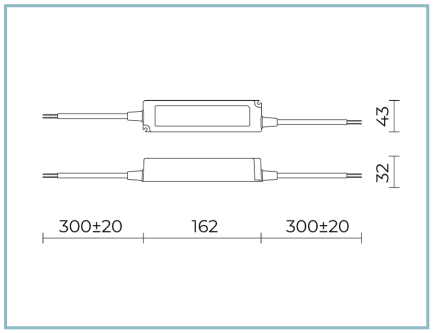

06CH904X0

B148 Controlador
60W-24V IP67

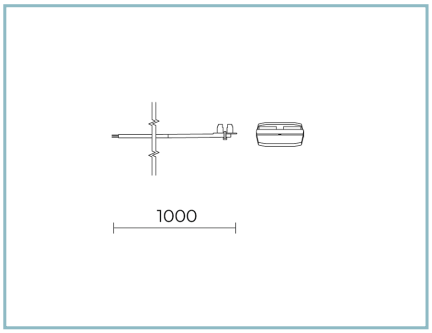

06AK958X0

M3 Kit entrada/salida
cable 2x0,75 L=1000 mm con caja de protección

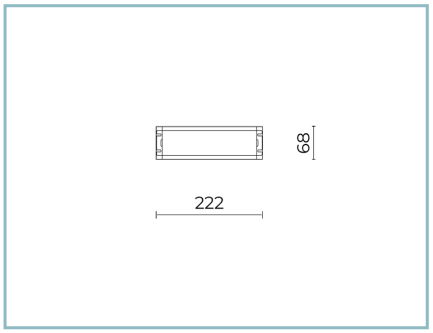

06LL914AB0

Controlador DALI
150W-24V IP67

NOTE
*Datos de prestaciones
Los valores indicados en esta hoja de datos deben considerarse valores nominales con una tolerancia de +/-7%.
Los datos se refieren al flujo y eficiencia del modulo LED sin lentes. Si usted necesita los datos del modulo LED con lentes, hay que moltiplicar los datos por el factor 0.90.

Información general
Las características del producto están sujetas a cambios y deben ser confirmadas en la fase de orden.
Con el fin de facilitar la actualización continua de sus productos, Cariboni Group se reserva el derecho de realizar cambios sin previo aviso.